VERMOP®

PROFESSIONAL CLEANING SYSTEMS

Jetvac® / Jetvac® accu

D / Originalbedienungsanleitung

UK / Translation of original operating instructions

F / Traduction du mode d'emploi d'origine

I / Traduzione del manuale di istruzioni originale

ES / Traducción del manual de instrucciones original

DK / Oversættelse af den originale driftsvejledning

PL / Tłumaczenie oryginalnej instrukcji obsługi

HU / Az eredeti kezelési útmutató fordítása

NL / Vertaling van de originele gebruiksaanwijzing

RU / Перевод оригинального руководства по обслуживанию

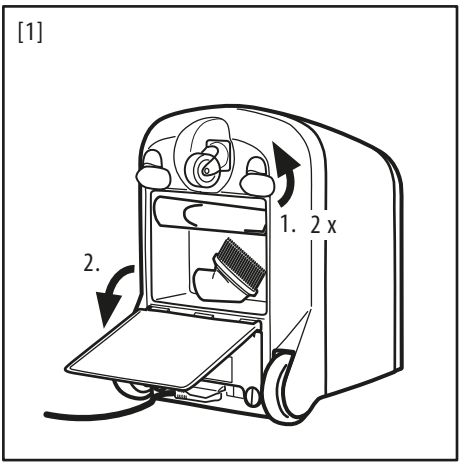
[1]
1. 2 x
2.

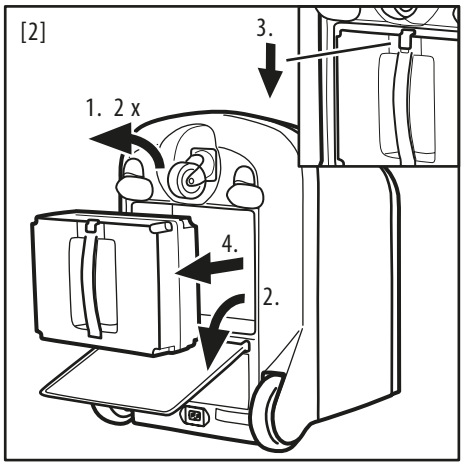
[2]
3.
1. 2 x
4.
2.

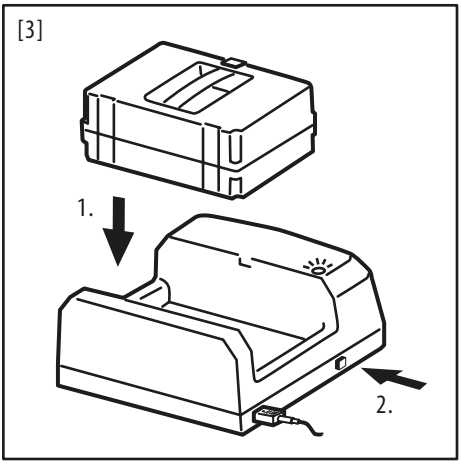
[3]
1.
2.

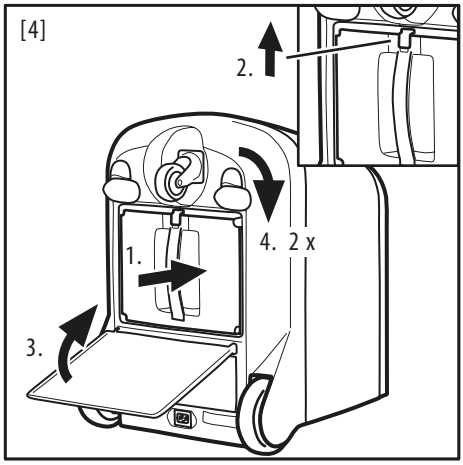
[4]
2.
4. 2 x
1.
3.

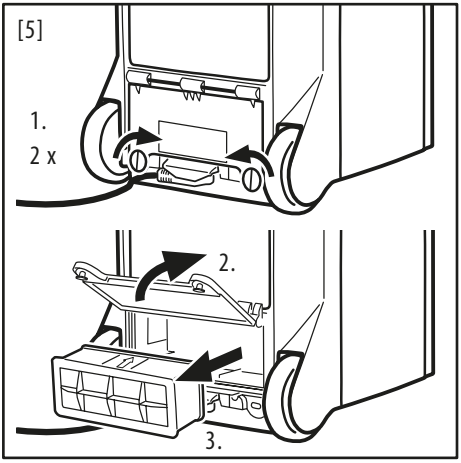
[5]
1.
2 x
2.
3.

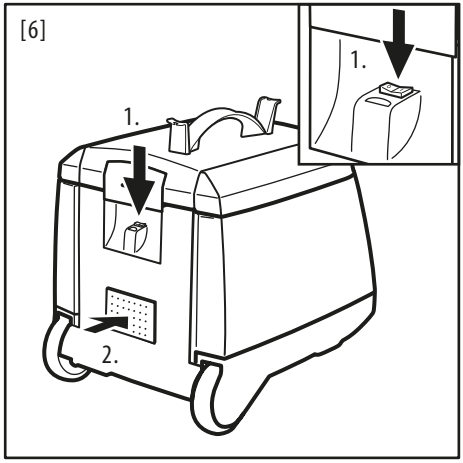
[6]
1.
1.
2.

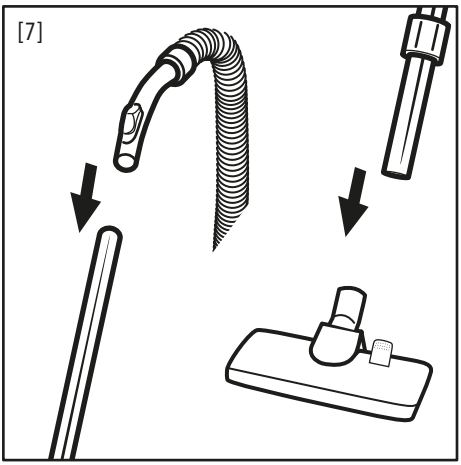
[7]

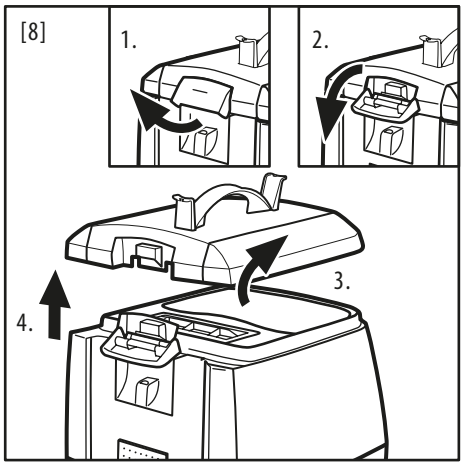
[8]
1.
2.
3.
4.

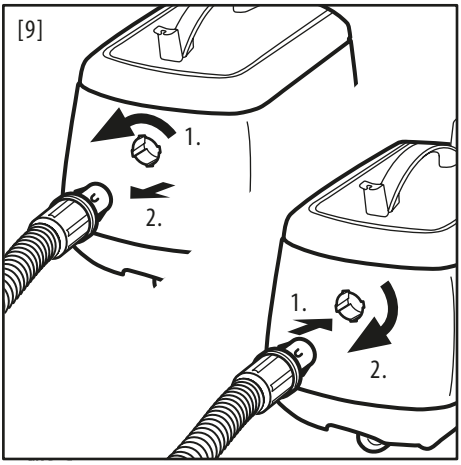
[9]
1.
2.
1.
2.

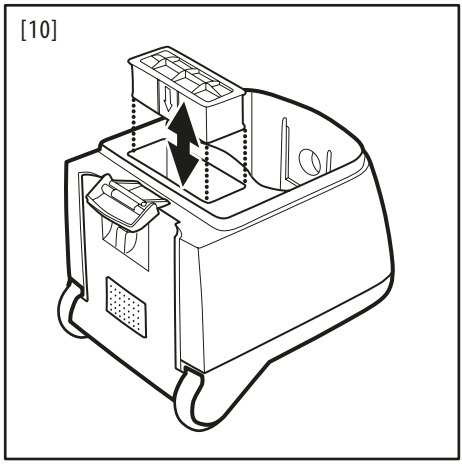
[10]

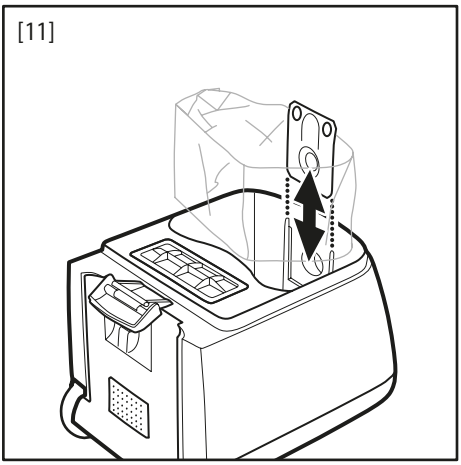
[11]

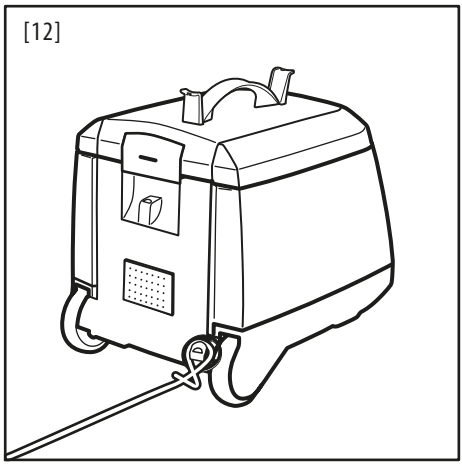
[12]

Aufbauübersicht

Position	Beschreibung	Art.-Nr.	Farbcode
1	Jetvac	7450..	..01 - blau ..02 - rot ..04 - grün ..05 - gelb
2	Jetvac accu	7500..	
3	Schlauch für Jetvac	7419	
4	Schlauch für Jetvac accu	7419L	
5	Edelstahlteleskoprohr	7417	
6	Bodendüse	7437	
7	Möbelpinsel	7415	
8	Fugendüse	7416	
9	Staubbeutel	7441	
10	HEPA-Filter (optional)	7412	
11	Motorschutzfilter	7411	
12	Stromkabel, 15 m	7418	
13 oder	Ladegerät, 45 min Ladegerät, 90 min	7521 752190	
14 oder	Akku, 45 min Akku, 90 min	7510 7519	

Die Ersatz- und Zubehörteile sind ausschließlich über VERMOP erhältlich.

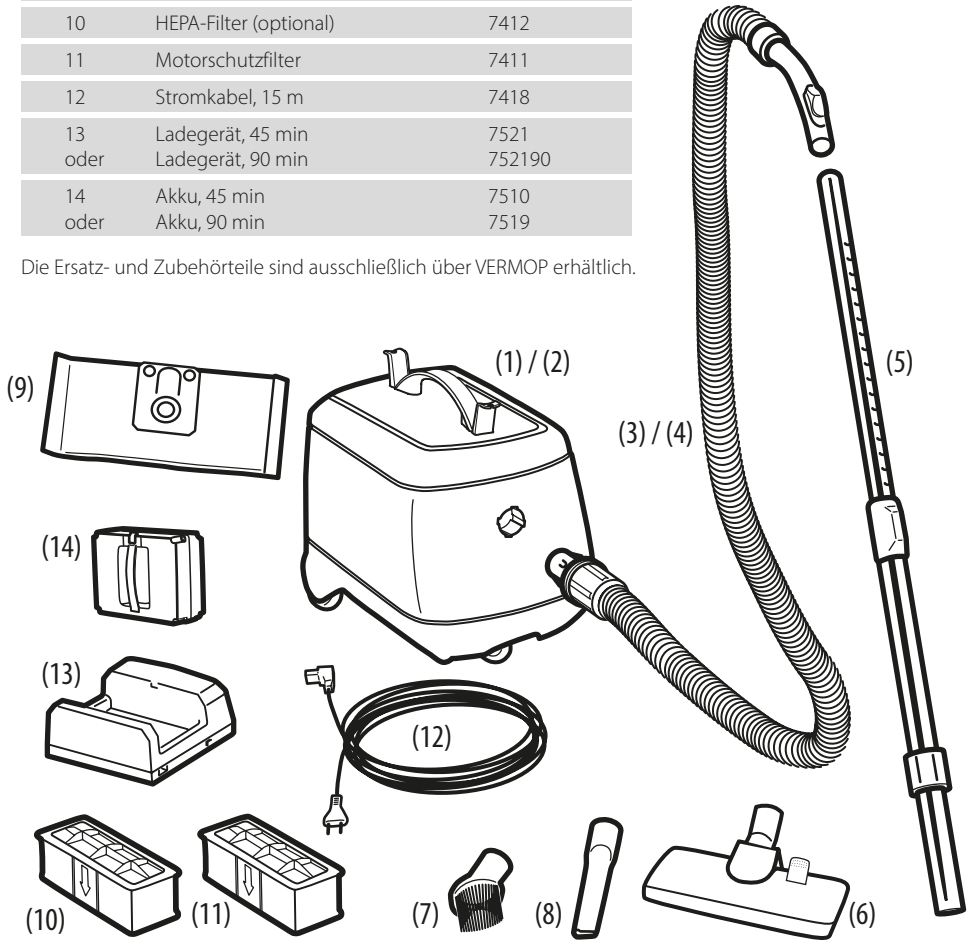

172378_ANL_Jetvac-Jetvac_Accu_A5_RZ_VERSION_2019.indd 2 04.04.2019 11:41:58

Inhaltsverzeichnis

Aufbauübersicht 2

Zeichenerklärungen 4

Sicherheitshinweise 4

Warnhinweise Gerät 4

Warnhinweise Ladegerät (Jetvac accu) 6

Warnhinweise Akku (Jetvac accu) 6

Erstinbetriebnahme 7

- Staubbeutel einsetzen und wechseln 7
- Zubehör montieren 7
- Akku laden (Jetvac accu) 8
- Anzeigezustand des Ladegerätes (Jetvac accu) 8
- Akku einsetzen (Jetvac accu) 8

Reinigungsbeginn / -ende 8

Motorschutzfilter wechseln 9

HEPA-Filter wechseln 9

Zugentlastung (Jetvac) 9

Service, Wartung und Pflege 9

Transport 10

Entsorgung 10

Störung 10

Technische Informationen 11

Konformitätserklärung 12

Vorsicht!

Benutzen Sie das Gerät nicht, bevor Sie die Bedienungsanleitung gelesen und verstanden haben.

Bewahren Sie die Bedienungsanleitung sorgfältig und griffbereit auf, um jederzeit nachschlagen zu können.

Zeichenerklärungen

Warnung: Lassen Sie hier generell Vorsicht walten.
Folgen Sie diesen Hinweisen und Vorgehensweisen, um Störungen der Funktion und Schäden am Gerät zu vermeiden.

Achtung: Weist auf das Durchführen einer besonders benötigten Aktion hin.

Tipp: Kennzeichnet nützliche Anwenderhinweise.

Sicherheitshinweise

Diese Betriebsanleitung gibt Ihnen alle Informationen, die Sie für den sachgerechten, sicheren und bestimmungsgemäßen Gebrauch und Unterhalt des Gerätes benötigen. Die Ausklappseite enthält Abbildungen, auf die in der folgenden Anleitung verwiesen wird.

Das Gerät ist nach dem aktuellen Stand der Technik und den anerkannten sicherheitstechnischen Regeln konstruiert. Es ist elektrotechnisch geprüft und entspricht europäischen Sicherheitsnormen. Trotzdem können Gefahren entstehen, vor allem bei sachwidriger Verwendung oder Verstoß gegen die Vorschriften und Anwendungen in der Betriebsanleitung.

Bitte lesen Sie aus diesem Grund die Bedienungsanleitung vor Benutzung des Staubsaugers sorgfältig! Bitte benutzen Sie das Gerät nicht, bevor Sie die Anleitung verstanden haben und bewahren Sie diese sorgfältig und griffbereit auf.

Bei Schäden, die durch Nichtbeachtung der Bedienungsanleitung entstehen, erlischt der Garantieanspruch! Für Folgeschäden, die daraus resultieren, übernehmen wir keine Haftung.

Bei Sach- oder Personenschäden, die durch unsachgemäße Handhabung oder Nichtbeachtung der Warnhinweise verursacht werden, übernehmen wir keine Haftung.
In solchen Fällen erlischt jeder Garantieanspruch.

10 mm

Warnhinweise Gerät

4 mm

- Jetvac und Jetvac Accu sind nur für Trockensaugarbeiten im Haushalts- wie auch im gewerblichen Bereich (z.B. Industrie, Krankenhäuser, Altenheime, Hotels, Schulen, Büros) konstruiert. Unter keinen Umständen zum Wassersaugen verwenden.

172378_ANL_Jetvac-Jetvac_Accu_A5_RZ_VERSION_2019.indd 4 04.04.2019 11:41:58

- Die Aufnahme gesundheitsgefährdender Stäube, Flüssigkeiten, brennbarer oder explosiver Stoffe ist verboten. (z.B. Säuren, Laugen, gefährliche Stäube).
- Dieses Gerät ist nur zur Trockenanwendung bestimmt und darf nicht im Freien unter nassen Bedingungen verwendet werden.
- Die Bedienung ist ausschließlich durch geschultes Personal unter Beachtung der Bedienungsanleitung vorzunehmen.
- Bei Kontakt mit Strom oder Spannung führenden Teilen besteht die Gefahr eines elektrischen Schlages, der zu schweren Verletzungen oder sogar zum Tod führen kann.
  Beschädigte Kabel nie berühren! Defekte Kabel sofort auswechseln! Ersatzkabel sind ausschließlich über den Hersteller zu erhalten (Art.Nr. 7418).
- Um ein unbefugtes Benutzen des Gerätes zu verhindern, ist der Jetvac und Jetvac accu in einem geeigneten Raum zu deponieren.
- Wartungsarbeiten und Reparaturen sind lediglich durch autorisiertes Fachpersonal, welches mit allen hier relevanten Sicherheitsvorkehrungen vertraut ist, oder den Hersteller auszuführen.
- Achten Sie beim Arbeiten auf die örtlichen Gegebenheiten, insbesondere auf Dritte und Kinder.
- Es dürfen ausnahmslos nur Orginalzubehör und Orginalersatzteile verwendet werden, andernfalls verfällt die Garantie.
- Schalten Sie das Gerät aus, wenn Sie:
  - dieses reinigen
  - auf andere Funktionen umstellen (z.B. Werkzeuge auswechseln)
  - die Wartung durchführen
  - Verschleißteile auswechseln
  - die Düse wechseln
  - Filter oder Staubbeutel wechseln
  - Teile austauschen
  - das Gerät verlassen
- Stellen Sie dazu den Netzschalter auf die Position AUS und ziehen Sie den Netzstecker aus der Dose (Jetvac) bzw. entfernen Sie den Akku-Pack (Jetvac Accu).
- Die Temperaturen dürfen nicht tiefer als +5°C sein, beziehungsweise +35°C nicht überschreiten. Niedrige Temperaturen, Nässe und Staub, können die Lebensdauer der Elektronik und der Akkus stark reduzieren.
- Verwenden Sie das Gerät nicht ohne Staubbeutel und Motorschutzfilter und versichern Sie sich, dass diese sauber und einwandfrei angebracht sind.
- Verwenden Sie das Gerät nicht, wenn der Luftstrom blockiert ist. Halten Sie das Gerät frei von Staub, Haaren, Fusseln oder anderen Fremdkörpern, die den Luftstrom beeinträchtigen könnten.
- Dieses Gerät ist nicht dafür bestimmt, durch Personen (einschließlich Kinder) mit eingeschränkten physischen, sensorischen oder geistigen Fähigkeiten oder mangels Erfahrung und/oder magels Wissen benutzt zu werden, es sei denn, sie werden durch eine für ihre Sicherheit zuständige Person beaufsichtigt oder erhielten von ihr Anweisungen, wie das Gerät zu bentzen ist.
- Kinder sollten beaufsichtigt werden, um sicherzustellen, dass sie nicht mit dem Gerät spielen.
- Dieses Gerät darf nur in Innenräumen aufbewahrt werden.

172378_ANL_Jetvac-Jetvac_Accu_A5_RZ_VERSION_2019.indd 5 04.04.2019 11:41:59

Warnung: Arbeiten Sie nie mit nassen oder feuchten Händen an elektrischen Verbindungen!

Achtung: Bitte stellen Sie sicher, dass mindestens einmal im Jahr eine technische Überprüfung des Gerätes durchgeführt wird.

Warnhinweise Ladegerät

- Prüfen Sie regelmässig das Ladegerät sowie die elektrischen Verbindungsleitungen (Kabel) auf Rissbildung und Alterung.
- Verwenden und lagern Sie das Ladegerät im Haus in einer trockenen Umgebung. Die Betriebstemperatur liegt bei +5°C bis +35°C, die Lagertemeratur bei -10°C bis +45°C.
- Ziehen Sie nicht am Kabel, wenn Sie den Stecker des Ladegerätes aus der Steckdose ziehen. Greifen Sie stets den Stecker, nicht das Kabel.
- Verwenden Sie das Ladegerät nicht, wenn Stecker, Kabel oder Gehäuse beschädigt sind.
- Wenn das Ladegerät beschädigt ist, muss es bei einer autorisierten Servicekraft abgegeben werden.
- Das Ladegerät ist nur zum Einsatz für den mitgelieferten Akku-Pack bestimmt und darf nur mit diesem verwendet werden.

Warnhinweise Akku

- Öffnen Sie den Akku-Pack nicht, ansonsten entfällt die Garantie.
- Entfernen Sie den Akku-Pack nicht aus dem Gerät, wenn dieses in Betrieb ist.
- Verwenden Sie nur das vom Hersteller mitgelieferte Ladegerät.
- Wenn ein Akku-Pack beschädigt ist, verwenden Sie diesen nicht, es besteht erhöhte Verletzungsgefahr. Kontaktieren Sie den Hersteller oder eine autorisierte Fachkraft.
- Entsorgen Sie den Akku nicht über den Hausmüll, sondern geben Sie diese an einer geeigneten Sammelstelle ab.
- Schließen Sie den Akku nicht kurz, demontieren Sie diesen nicht und werfen Sie diesen nicht ins Feuer. Der Akku kann explodieren.
- Lassen Sie die Akku-Packs nicht fallen.
- Die Pole des Li-Ionen Akku-Pack dürfen weder versehentlich noch vorsätzlich mit elektrisch leitenden Gegenständen in Berührung kommen, da diese einen Kurzschluss verursachen können.
- Achten Sie darauf, dass die Kontaktstifte und -bolzen absolut frei von Verschmutzungen und Feuchtigkeit sind!
- Lagern Sie den Akku-Pack nicht in feuchter Umgebung und legen Sie ihn nicht auf einen feuchten Untergrund.
- Lagern und laden Sie einen Akku-Pack nie unter 5°C bzw. über 35°C.

172378_ANL_Jetvac-Jetvac_Accu_A5_RZ_VERSION_2019.indd 6 04.04.2019 11:41:59

- Laden Sie den Akku-Pack bei einer idealen Raumtemperatur von 20°C.
- Wenn das Gerät im Betrieb ausschaltet (Anzeige Low Batt.), laden Sie den Akku-Pack wieder vollständig auf.
- Vor Umbau- und Wartungsarbeiten Akku-Pack immer entfernen.

4 mm

Warnung: Im Falle eines Schadens am Akku-Pack, diesen immer mindestens 30 Minuten nach dem Schaden unter Beobachtung halten, brennende Zellen oder Packs mit Löschdecke, Feuerlöscher oder Sand löschen. Auf keinen Fall mit Wasser löschen!

Erstinbetriebnahme

Die Auslieferung, Instruktion über Sicherheitsvorschriften, Handhabung und Wartung sowie die Erstinbetriebnahme, erfolgen im Normalfall durch einen von VERMOP autorisierten Fachmann. Ist dies nicht der Fall, ist der Betreiber für die Instruktion der Bediener verantwortlich.

Staubbeutel einsetzen und wechseln

Achtung: Schalten Sie das Gerät aus und ziehen Sie den Netzstecker, wenn Sie den Staubbeutel wechseln möchten!

[08] Öffnen Sie den Deckel gemäß Abbildung.

[09] Entfernen Sie den Saugschlauch (3, 4) durch leichtes Drehen nach links und anschließendes Herausziehen der Bajonettearretierung.

[11] Nehmen Sie den Staubbeutel (9) heraus und entsorgen Sie diesen fachgerecht. Setzen Sie einen neuen Staubbeutel (9) ein. Bitte beachten Sie, dass der Staubbeutel in die hierfür vorgesehenen Schienen im Inneren des Gehäuses eingeführt werden muss.

Zubehör montieren

[09] Schließen Sie den Saugschlauch (3, 4) an das Gerät (1, 2) an. Durch einfaches Einschieben und leichtes Drehen nach rechts arretieren Sie den Saugschlauch (3, 4) am Gerät (1, 2).

[07] Stecken Sie das Teleskoprohr (5) an den Saugschlauch (3, 4). Stecken Sie die Saugdüse (6) oder einen anderen mitgelieferten Saugaufsatz (7, 8) an das Teleskoprohr.
Passen Sie das Teleskoprohr Ihrer Körpergröße an.
Um kurzfristig die Saugleistung zu reduzieren, öffnen Sie die Falschluftdüse am Griff des Saugschlauches (3, 4) z.B. um ein besseres Gleiten auf langflorigen Teppichen zu ermöglichen.

Warnung: Arbeiten ohne Staubbeutel und Motorschutzfilter kann zu Beschädigungen des Gerätes führen und ist nicht zulässig!

172378_ANL_Jetvac-Jetvac_Accu_A5_RZ_VERSION_2019.indd 7 04.04.2019 11:41:59

Akku laden (Jetvac accu)

Der Akku, der mit dem Jetvac accu mitgeliefert wird, ist noch nicht vollständig geladen.

Laden Sie den Akku vor dem ersten Einsatz mindestens 4 h, um sicherzustellen, dass Sie die volle Kapazität nutzen können.

Der Ladevorgang erfolgt sobald ein Akku an das Ladegerät angeschlossen wird. Die durschnittliche Ladezeit für einen entleerten Akku-Pack mit Laufleistung 45 min. beträgt ca. 2,5 h, mit Laufleistung 90 min. ca. 5 h.

[02] Stellen Sie das Gerät (2) auf die Rückseite und öffnen Sie den Deckel an der Unterseite durch Drehen der Rastkufen um 90°. Entnehmen Sie nun den Akku.

[03] Verbinden Sie den Stecker des Ladegerätes mit der Netzsteckdose. Setzen Sie nun den Akku-Pack (14) ins Ladegerät (13) und schalten Sie das Ladegerät (13) ein.

Anzeigezustand des Ladegerätes (Jetvac accu)

Rot	Akku tiefentladen oder kein Akku angesteckt
Gelb	Akku wird normal geladen
Grün/Gelb blinkend	Akku ist fast voll
Grün	Akku ist voll
Rot blinkend	Akku defekt

Die Elektronik erkennt einen Akku-Kurzschluss. Wird ein tiefentladener Akku (Spannung unter 21 Volt) angeschlossen, so wird der Akku langsam geladen bis die Akku-Spannung 21 Volt überschreitet, dann wird auf Normalladung umgeschaltet.

Sobald der Akku-Pack vollständig geladen ist, schalten Sie das Ladegerät aus und ziehen den Netzstecker. Entnehmen Sie nun den Akku-Pack.

Akku einsetzen (Jetvac accu)

[04] Setzen Sie den Akku-Pack (14) in das Gerät, bis die gelbe Verriegelung einrastet. Schließen Sie den Deckel und sichern Sie diesen durch Drehen der Rastkufen bis zur Ausgangsposition.

Tipp: Bei Einsatz des Jetvac accu können Sie bei eingeschaltetem Gerät den Ladezustand am Display ablesen.

Reinigungsbeginn/-ende

[06] Stellen Sie vor Beginn der Saugarbeiten den Netzschalter auf Stufe "1".

Jetvac: Durch einmaliges Antippen der grauen Tritt-Taste wird das Gerät (1, 2) EIN geschaltet auf Saugstufe 1; durch nochmaliges Antippen (2x) der grauen Tritt-Taste ist das Gerät in der Saugstufe 2 (höchste Leistung); nach erneuten Antippen (3x) der grauen Tritt-Taste wird das Gerät (1, 2) AUS geschaltet.
Nach Beendigung der Saugarbeit sollte der Netzschalter auf Stufe „0“ geschaltet und das Netzkabel aus der Steckdose gezogen werden.

172378_ANL_Jetvac-Jetvac_Accu_A5_RZ_VERSION_2019.indd 8 04.04.2019 11:41:59

Jetvac accu: Durch einmaliges Antippen der grauen Tritt-Taste wird das Gerät (1, 2) EIN geschaltet auf Saugstufe 1; nach erneutem Antippen der grauen Tritt-Taste wird das Gerät (1, 2) AUS geschaltet.
Nach Beendigung der Saugarbeit sollte der Netzschalter auf Stufe „0“ geschaltet werden.

Motorschutzfilter wechseln

Achtung: Schalten Sie das Gerät aus, und ziehen Sie den Netzstecker, wenn Sie den Motorschutzfilter wechseln möchten!

[08] Öffnen Sie den Deckel gemäß Abbildung.

[10] Nehmen Sie nun den Motorschutzfilter (anthrazit) (11) heraus und entsorgen Sie diesen fachgerecht.
Setzen Sie einen neuen Motorschutzfilter (anthrazit) (11) ein und schließen Sie den Deckel.

HEPA-Filter wechseln

Achtung: Schalten Sie das Gerät aus und ziehen Sie den Netzstecker, wenn Sie den HEPA-Filter wechseln möchten!

Der optionale HEPA-Filter (=High Efficiency Particulate Air) kann Staubpartikel von 0,3 Mikrometer aufnehmen.

[05] Öffnen Sie zuerst die Drehverriegelung gemäß Abbildung. Öffnen Sie die Klappe. Nehmen Sie nun den HEPA-Filter (gelb) (10) heraus und entsorgen Sie diesen fachgerecht. Setzen Sie einen neuen HEPA-Filter (gelb) (10) ein und verschließen Sie die Klappe.

Zugentlastung (Jetvac)

[12] Die Zugentlastung verhindert, dass das Kabel bei mechanischer Beanspruchung aus dem Jetvac gerissen wird. Nach einem Kabeltausch muß das neue Kabel wieder entsprechend der Abb. angebracht werden.

Service, Wartung und Pflege

Jetvac und Jetvac accu sind hochwertige Staubsauger, die im Werk und durch autorisierte Prüfer auf ihre Sicherheit geprüft worden sind. Elektrische und mechanische Bauteile unterliegen nach längerer Einsatzdauer einem Verschleiß oder einer Alterung.

Zur Erhaltung von Betriebssicherheit und Verfügungsbereitschaft empfehlen wir mind. 1x pro Jahr einen Service durchzuführen.

Es dürfen nur Original-(Ersatz)teile von VERMOP verwendet werden, andernfalls kann es zu Einbußen von Sicherheit und Betriebsbereitschaft kommen bzw. dem Erlöschen der Gewährleistung.

172378_ANL_Jetvac-Jetvac_Accu_A5_RZ_VERSION_2019.indd 9 04.04.2019 11:41:59

Reparaturarbeiten an mechanischen oder elektrischen Teilen der Maschine dürfen nur von VERMOP autorisierten Mitarbeitern oder Fachkräften, welche mit allen hier relevanten Sicherheitsvorschriften vertraut sind, durchgeführt werden.

Die Wartung des Gerätes ist die Voraussetzung für ein einwandfreies Funktionieren und eine lange Lebensdauer.

Für Fragen zum Service wenden Sie sich an Ihre lokale VERMOP Niederlassung.

Transport

Bei einem Transport achten Sie auf ausreichend Schutz des Gerätes und dessen Zubehörteile.

Entsorgung

Das Gerät und dessen Zubehör sind nach Ihrer Ausmusterung einer fachgerechten Entsorgung gemäß den nationalen Vorschriften zuzuführen. VERMOP kann Ihnen hierbei behilflich sein.

Bei der Durchführung von Wartungs- oder Reparaturarbeiten müssen alle verunreinigten Gegenstände, die nicht zufriedenstellend gereinigt werden können, entsorgt werden. Solche Gegenstände müssen in undurchlässigen Beuteln in Übereinstimmung mit den gültigen Bestimmungen für die Beseitigung solchen Abfalls entsorgt werden.

Vor der Entsorgung ist der Akku-Pack aus dem Gerät zu entfernen und gesondert zu entsorgen.

Störung

Störung	mögliche Ursache	Behebung der Störung
Gerät läuft nicht	**Jetvac:** Kabel nicht fachgerecht angeschlossen	Anschlüsse überprüfen
	Jetvac accu: Akku entladen	Akku laden
schlechte Saugleistung	Filtereinheit verschmutzt	Filter austauschen
	Schlauch oder Düse verstopft	Entfernen des Schmutzes
	Staubbeutel voll	Staubbeutel wechseln
Jetvac accu: Akku-Pack lädt nicht	Akku-Ladegerät nicht an	Ladegerät mit Steckdose verbinden

172378_ANL_Jetvac-Jetvac_Accu_A5_RZ_VERSION_2019.indd 10 04.04.2019 11:41:59

Technische Informationen Jetvac

Eigenschaft	Jetvac
Aufnahme / Watt	900
max. Volumenstrom m^3/h	98,28
Schalldruckpegel dB (A)	< 80
(Messunsicherheit dB (A)	1,5)
Gewicht /kg	7,2
HEPA-Filterfläche / cm^2	2000
Motorschutzfilterfläche /cm^2	1700
Kabellänge / m	15

Eigenschaft	Jetvac
Nennaufnahme /Volt	230 (~)
max. Unterdruck /kPa	21,1
Staubbeutelvolumen /l	3,5
Schlauchlänge /m	2
IP Schutzklasse	20
Maße (lxbxh)/cm	43 x 31 x 35,5

Technische Informationen Jetvac accu

Eigenschaft	Jetvac accu
Aufnahme / Watt	400
max. Volumenstrom m^3/h	80
Schalldruckpegel dB (A)	63
(Messunsicherheit dB (A)	1,5)
Gewicht /kg	9,8
Gewicht ohne Akku /kg	7,2
Akku	Li-Ion
Betriebsdauer /min	45

Eigenschaft	Jetvac accu
Motorschutzfilterfläche /cm^2	1700
Nennaufnahme /Volt	24 (=)
max. Unterdruck /kPa	9,9
Saugleistung am Rohr /Watt	132
Staubbeutelvolumen /l	3,5
Schlauchlänge /m	2
IP Schutzklasse	20
Maße (l x b x h)/cm	43 x 31 x 35,5

172378_ANL_Jetvac-Jetvac_Accu_A5_RZ_VERSION_2019.indd 11 04.04.2019 11:41:59

Konformitätserklärung

Hiermit erklären wir

VERMOP Salmon GmbH

D-82205 Gilching

dass das nachfolgend bezeichnete Produkt, aufgrund dessen Konzipierung und Bauart sowie in der von uns in Verkehr gebrachten Ausführung, den einschlägigen grundlegenden Sicherheits- und Gesundheitsanforderungen der EG-Richtlinie entspricht.

Bei einer nicht mit uns abgestimmten Änderung des Produktes verliert diese Erklärung ihre Gültigkeit.

Produkt:	**Staubsauger**
Name:	**Jetvac**
Typ:	**Jetvac 230 V**

Einschlägige Richtlinien

Das Produkt entspricht den Anforderungen des deutschen Geräte- und Produktsicherheitsgesetzes.

Angewandte harmonisierte Normen

Maschinenrichtline 2006/42/EG mit Änderungen 2009/127/EG und die Normen
DIN EN 60335-1:2009-08 und DIN EN 60335-2-69:2010-01
EMV-Richtlinie 2004/108/EG
mit den Normen DIN EN 61000-6-1:2007-10 und DIN EN 61000-6-3:2007-09

DIN EN 60312-1 (VDE 0705-312-1):2014-01

Es ist durch interne Massnahmen sichergestellt, dass die Produkte immer den Anforderungen der aktuellen EG-Richtlinien und den angewandten Normen entsprechen.

WEEE - Reg. - Nr. DE 72469700

Dirk Salmon
Managing Director
VERMOP Salmon GmbH

172378_ANL_Jetvac-Jetvac_Accu_A5_RZ_VERSION_2019.indd 12 04.04.2019 11:41:59

Konformitätserklärung

Hiermit erklären wir

VERMOP Salmon GmbH

D-82205 Gilching

dass das nachfolgend bezeichnete Produkt, aufgrund dessen Konzipierung und Bauart sowie in der von uns in Verkehr gebrachten Ausführung, den einschlägigen grundlegenden Sicherheits- und Gesundheitsanforderungen der EG-Richtlinie entspricht.

Bei einer nicht mit uns abgestimmten Änderung des Produktes verliert diese Erklärung ihre Gültigkeit.

Produkt:	**Staubsauger, Ladegerät, Akku-Pack**
Name:	**Jetvac accu**
Typ:	**Jetvac accu 24V**

Einschlägige Richtlinien

Das Produkt entspricht den Anforderungen des deutschen Geräte- und Produktsicherheitsgesetzes.

Angewandte harmonisierte Normen

Maschinenrichtline 2006/42/EG mit Änderungen 2009/127/EG und die Normen
DIN EN 60335-1:2009-08 und DIN EN 60335-2-69:2010-01
EMV-Richtlinie 2004/108/EG
mit den Normen DIN EN 61000-6-1:2007-10 und DIN EN 61000-6-3:2007-09

Es ist durch interne Massnahmen sichergestellt, dass die Produkte immer den Anforderungen der aktuellen EG-Richtlinien und den angewandten Normen entsprechen.

WEEE - Reg. - Nr. DE 72469700

Dirk Salmon
Geschäftsführer
VERMOP Salmon GmbH

172378_ANL_Jetvac-Jetvac_Accu_A5_RZ_VERSION_2019.indd 13 04.04.2019 11:41:59

Overview

Position	Description	Ref.	Colour code
1	Jetvac	7450..	..01 - blue ..02 - red ..04 - green ..05 - yellow
2	Jetvac accu	7500..	
3	hose for etvac	7419	
4	hose for Jetvac accu	7419L	
5	telescopic tube in stainless steel	7417	
6	all purpose floor nozzle	7437	
7	round brush nozzle	7415	
8	crevice nozzle	7416	
9	dust bag (3,5 l)	7441	
10	HEPA-filter (optional)	7412	
11	main filter	7411	
12	electric cable, 15 m	7418	
13 or	Charger, 45 min Charger, 90 min	7521 752190	
14 or	Battery, 45 min Battery, 90 min	7510 7519	

Replacement parts and attachments are available exclusively from VERMOP.

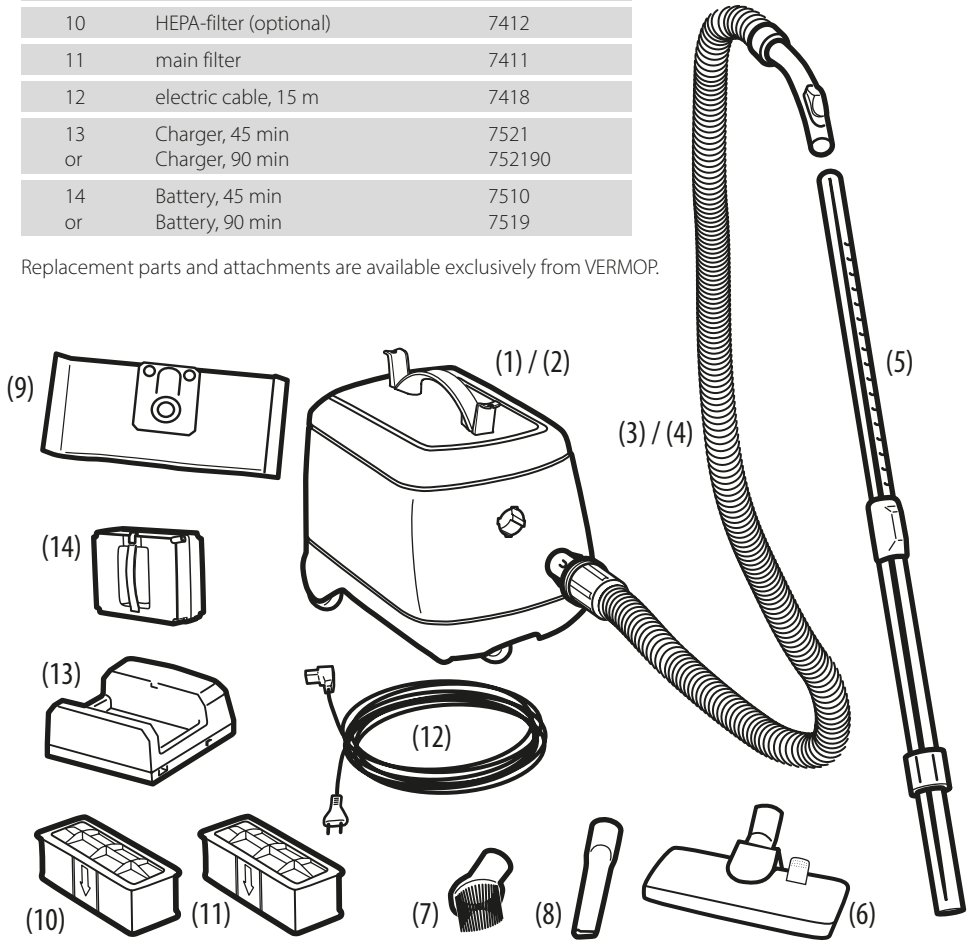

172378_ANL_Jetvac-Jetvac_Accu_A5_RZ_VERSION_2019.indd 14 04.04.2019 11:41:59

Contents

Overview 14

Legend 14

General safety instructions 16

Special safety instructions: Appliance 16

Special safety instructions: Battery charger (Jetvac accu) 18

Special safety instructions: Rechargeable battery (Jetvac accu) 18

First use 19

- Inserting and replacing dust bag 19
- Assembling accessories 19
- Charging battery pack (Jetvac accu) 20
- Display battery charger (Jetvac accu) 20
- Inserting battery pack (Jetvac accu) 20

Beginning/end of cleaning 20

Replacing main filter 21

Replacing HEPA filter 21

Strain relief (Jetvac) 21

Service, maintenance and care 21

Transport 22

Disposal 22

Troubleshooting 22

Technical information 23

Conformity declaration 24

Caution!

Do not use the appliance before reading and understanding the operating instructions.

Store the operating instructions in a safe place where they can be conveniently consulted.

Legend

Warning: Act with care.
Observe these instructions and advice in order to avoid malfunction and damage to the appliance.

Caution: Indicates that special action is required.

Tip: Identifies useful advice for the user.

General safety instructions

These instructions for use supply all the information you need for the correct, safe and intended use and maintenance of the appliance.The fold-out flap contains illustrations to which the following instructions refer.

The appliance has been designed in keeping with the latest state of the art and recognised safety regulations. It has been electronically checked and corresponds to European safety norms. Despite this, dangers may arise, particularly with incorrect use or infringement of the regulations and specifications in the operating instructions.

For this reason, we would ask you to read the operating instructions carefully before using the vacuum cleaner! Please do not use the appliance before you have understood the instructions and keep these in a safe place where they can easily be consulted.

In the case of damage resulting from non-observance of the operating instructions, the guarantee lapses! We accept no liability for consequential damage.

In the event of damage to people or property caused by incorrect use or non-compliance with the warnings, we accept no liability. In cases of this kind the guarantee lapses.

Special safety instructions appliance

- Jetvac and Jetvac Accu are designed only for dry vacuuming in the domestic and commercial area (e.g. industry, hospitals, nursing homes, hotels, schools, offices). Under no circumstances may it be used for extracting water.
- The vacuuming of dangerous dusts, liquids, flammable or explosive substances (e.g. acids, lye, dangerous dusts) is prohibited.

172378_ANL_Jetvac-Jetvac_Accu_A5_RZ_VERSION_2019.indd 16 04.04.2019 11:42:00

- This appliance is intended only for dry use and may not be used outdoors under damp conditions.
- Operation should be carried out exclusively by trained staff in observance of the operating instructions.
- Contact with parts which conduct electricity leads to the danger of an electric shock which can result in serious injury or even death. Never touch damaged cables! Replace damaged cables immediately! Replacement cables can be obtained exclusively from the manufacturer (Art. No. 7418).
- In order to prevent unauthorised use of the appliance, Jetvac and Jetvac Accu are to be stored in a suitable room.
- Maintenance and repairs may only be carried out by authorised experts familiar with all the relevant safety measures or by the manufacturer.
- When working, please pay attention to the surrounding circumstances, in particular third parties and children.
- Without exception, only original attachments and original parts my be used, otherwise the guarantee will lapse.
- Switch off the appliance if you are :
  - cleaning it
  - changing over to a different function (e.g. changing attachments)
  - carrying out maintenance
  - replacing parts subject to wear and tear
  - changing the nozzle
  - changing the filter or dust bag
  - replacing parts
  - leaving the appliance
- Switch the mains switch to the OFF position and pull out the plug (Jetvac) or remove the battery pack (Jetvac Accu).
- The temperature may not drop below +5°C or exceed +35°C. Low temperatures, moisture and dust can seriously reduce the service life of the electronics and the battery.
- Never use the appliance without a dust bag or motor filter and ensure that these are clean and have been attached correctly.
- Do not use the appliance when the air supply is blocked. Keep the appliance free of dust, hair, fluff and other foreign bodies which may negatively affect the air current.
- This appliance is not intended for use by persons (including children) with compromised physical, sensory or intellectual capacity or those without experience/knowledge unless they are supervised by a person responsible for safety or receive instructions on how the appliance is to be used.
- Children should be supervised to ensure that they do not play with the appliance.
- This appliance may only be stored indoors.

172378_ANL_Jetvac-Jetvac_Accu_A5_RZ_VERSION_2019.indd 17 04.04.2019 11:42:00

Warning: Never work on electrical connections with wet or moist hands!

Caution: Please ensure that a technical examination of the appliance is carried out at least once a year.

Special safety instructions: Battery charger (Jetvac accu)

- Check the charger as well as the electrical connections (cables) for cracks and signs of aging.
- Use and store the charger indoors and in a dry environment. The operating temperature lies between +5°C and +35°C, the storage temperature between -10°C and +45°C.
- Do not pull on the cable when removing the charger from the electrical socket. Always grip the plug, not the cable.
- Do not use the charger when the plug, cable or casing are damaged.
- If the charger has been damaged, it must be submitted to an authorised service for repair.
- The charger is intended only for use with the rechargeable battery pack supplied and may be used only with this pack.

Special safety instructions: Rechargeable battery (Jetvac accu)

- Do not open the battery pack, otherwise the guarantee will lapse.
- Do not remove the battery pack from the appliance when it is in operation.
- Use only the charger supplied by the manufacturer.
- If a battery pack has been damaged, do not use it, as there is a serious danger of injury. Contact the manufacturer or an authorised specialist.
- Do not dispose of the battery pack in domestic refuse, but hand it in at a suitable collection point.
- Do not short-circuit the battery back, do not take it apart, do not throw it into the fire. The battery pack can explode.
- Do not drop the battery pack.
- The poles of the li-ion battery pack may not come into contact with objects which conduct electricity, either accidentally or intentionally, as this can lead to a short circuit.
- Please ensure that the contact pins and contact studs are absolutely free of dirt and moisture!!
- Do not store the battery pack in a damp environment and do not put it down on a wet surface.
- Never store or charge a battery pack at under 5°C or over 35°C.

172378_ANL_Jetvac-Jetvac_Accu_A5_RZ_VERSION_2019.indd 18 04.04.2019 11:42:00

- Ideally, the battery pack should be charged at an ambient temperature of 20°C.
- If the appliance switches off during operation (display low batt.) re-charge the battery pack completely.
- Always remove the battery pack before changing attachments and for maintenance work.

Warning: If a battery pack is damaged, keep it under observation of at least 30 minutes after the damage has occurred. Extinguish burning cells or packs with a fire blanket, fire extinguisher or sand. Do not use water to extinguish a fire!

First use

As a rule, delivery, instruction on safety stipulations, use and maintenance as well as the first commissioning are carried out by an authorised VERMOP specialist. Should this not be the case, the operating company shall be responsible for the instruction of the operator.

Inserting and replacing dust bag

Caution: Switch off the appliance and pull out the plug if you wish to replace the dust bag!

[08] Open the flap as shown.

[09] Remove the suction hose (3, 4) by lightly turning towards the left and pulling out the bayonet connection.

[11] Remove the dust bag (9) and dispose of it correctly. Insert a new dust bag (9). Please note that the dust bag must be inserted into the guides on the inside of the casing.

Assembling accessories

[09] Attach the suction hose (3, 4) to the appliance (1, 2). The suction hose (3, 4) is locked in position to the appliance (1, 2) by simple insertion and a light turn to the right.

[07] Insert the telescopic tube (5) into the suction hose (3, 4). Attach the suction nozzle (6) or other suction attachment supplied by the manufacturer (7, 8) onto the telescopic tube.
Adjust the telescopic tube to your height.
In order to reduce suction briefly (e.g. to allow the appliance to glide more easily over long-piled carpets), open the false air intake on the handle of the suction hose (3, 4).

Warning: Working without a dust bag and motor filter can lead to damage to the appliance and is not permitted!

172378_ANL_Jetvac-Jetvac_Accu_A5_RZ_VERSION_2019.indd 19 04.04.2019 11:42:00

Charging battery pack (Jetvac accu)

The battery pack which is supplied with the Jetvac accu is not fully charged.

Charge the battery pack for at least four hours to ensure that you can use the full capacity.

The charging process begins as soon as the battery pack is attached to the charger.
The average charging time for a fully-discharged battery with 45-minute operation time is ca. 2.5 hours, with 90- minute operation time 5 hours.

[02] Lay the appliance (2) upside down and open the flap on the underside by turning the runners by 90°. Now remove the battery pack.

[03] Attach the plug of the charger with the power socket. Now insert the battery pack (14) into the battery charger (13) and switch on the charger (10).

Display battery charger (Jetvac accu)

Red	Battery completely discharged or no battery attached
Yellow	Battery is being normally charged
Green/yellow blinking	Battery is almost fully charged
Green	Battery is fully charged
Red blinking	Battery defective

The electronics recognise a battery short circuit. When a completely discharged battery (voltage under 21 volt) is inserted, the battery will be charged slowly until the battery voltage exceeds 21 volts, then a change-over to normal charge takes place.

As soon as the battery pack has been completely charged, switch off the charger and pull out the mains plug. Now remove the battery pack.

Inserting battery pack (Jetvac accu)

[04] Insert the battery pack (14) into the appliance, until the yellow locks click into place. Close the flap and secure it by turning the guides to the starting position.

Tip: When using the Jetvac accu you can read the state of charge from the display when the appliance is on.

Beginning/end of cleaning

[06] Before beginning vacuuming, flip the mains switch to Level "1".

Jetvac: Pressing the grey foot switch once will switch the machine on (1, 2) and activate vacuum setting 1; pressing the grey foot switch again (x2) activates vacuum setting 2 (highest setting); pressing the grey foot switch again after this (x3) switches the machine off (1, 2).
When vacuuming has been completed, the mains switch should be switched to level "0“ and the mains cable unplugged from the socket.

172378_ANL_Jetvac-Jetvac_Accu_A5_RZ_VERSION_2019.indd 20 04.04.2019 11:42:00

Jetvac accu: Pressing the grey foot switch once will switch the machine on (1, 2) and activate vacuum setting 1; pressing the grey foot switch again after this switches the machine off (1, 2). When vacuuming has been completed, the mains switch should be switched to level "0“

Replacing main filter

Caution: Switch off the appliance and pull out the plug if you wish to replace the motor filter!

[08] Open the flap as shown.

[10] Now take out the motor filter (anthracite) (11) and dispose of it correctly. Insert the new motor filter (anthracite) (11) and close the flap.

Replacing HEPA filter

Caution: Switch off the appliance and pull out the plug if you wish to replace the HEPA filter!

The optional HEPA filter (=High Efficiency Particulate Air) can pick up dust particles of 0.3 micrometer.

[05] First open the twistlock as shown. Open the flap. Now take out the HEPA filter (yellow) (10) and dispose of it correctly. Insert a new HEPA filter (yellow) (10) and close the flap.

Strain relief (Jetvac)

[12] The strain relief prevents the cable being pulled out of the Jetvac as the result of mechanical strain. When the cable is replaced, the new cable must be attached as shown.

Service, maintenance and care

The Jetvac and Jetvac Accu are high-quality vacuum cleaners which have been safety tested in the plant and by authorised inspectors. Electrical and mechanical components are subject or wear and tear and deterioration following long periods in service.

In order to maintain the operation safety and serviceability we recommend that the appliance serviced once a year.

Only original (replacement) parts from VERMOP may be used, otherwise a loss of safety and serviceability may result, as well as the lapse of the guarantee.

Repairs to mechanical or electrical parts may be carried out only by our staff or experts authorised by VERMOP and familiar with all the relevant safety stipulations.

The servicing of the appliance is a precondition for fault-free functioning and a long service life.

For questions regarding service please contact your local VERMOP office.

172378_ANL_Jetvac-Jetvac_Accu_A5_RZ_VERSION_2019.indd 21 04.04.2019 11:42:00

Transport

During transport, please ensure that the appliance and accessories are sufficiently protected.

Disposal

After withdrawal from service, the appliance and accessories are to be handed over to a specialist waste disposal in accordance with national regulations. VERMOP can be of assistance to you in this matter.

During maintenance or repair work, all contaminated objects which cannot be satisfactorily cleaned, are to be disposed of. Items of this kind must be disposed of in impermeable bags in accordance with the valid stipulations for the disposal of waste of this kind.

Prior to disposal, the battery pack is to be removed from the appliance and disposed of separately.

Troubleshooting

Troubleshooting	Possible cause	Rectifying the malfunction
Appliance doesn't work	**Jetvac:** Cable has not been attached correctly	Check connections
	Jetvac accu: Discharging the battery	Charge the battery
Poor suction	Filter unit soiled	Replace the filter
	Hose or nozzle blocked	Remove the soiling
	Dust bag full	Replace the dust bag
Jetvac accu: Battery pack won't charge	Battery charger not on	Connect battery charger to socket

172378_ANL_Jetvac-Jetvac_Accu_A5_RZ_VERSION_2019.indd 22 04.04.2019 11:42:00

Technical information Jetvac

Feature	Jetvac
Power intake / Watt	900
Max. flow rate m^3/h	98,28
Noise pressure level dB (A)	< 80
(Uncertainty of measurement dB (A)	1,5)
Weight /kg	7.2
HEPA filter area / cm^2	2000
Motor filter area /cm^2	1700
Cable length / m	15

Feature	Jetvac
Rated consumption /Volt	230 (~)
Max. vacuum /kPa	21.1
Dust bag volume /l	3.5
Hose length /m	2
IP protection class	20
Dimensions (l x w x h)/cm	43 x 31 x 35.5

Technical information Jetvac accu

Feature	Jetvac accu
Power intake / Watt	400
Max. flow rate m^3/h	80
Noise pressure level dB (A)	63
(Uncertainty of measurement dB (A)	1,5)
Weight /kg	9.8
Weight without battery /kg	7.2
Rechargeable battery	Li-Ion
Service life /min	45

Feature	Jetvac accu
Motor filter area /cm^2	1700
Rated consumption /Volt	24 (=)
Max. vacuum /kPa	9.9
Suction at hose /Watt	132
Dust bag volume /l	3.5
Hose length /m	2
IP protection class	20
Dimensions (l x w x h)/cm	43 x 31 x 35.5

172378_ANL_Jetvac-Jetvac_Accu_A5_RZ_VERSION_2019.indd 23 04.04.2019 11:42:00

Conformity declaration

We

VERMOP Salmon GmbH

D-82205 Gilching

hereby declare that the product described here, due to its design and construction and as distributed by us, complies with the relevant basic safety and health requirements of the European Community Directives.

This declaration loses its validity when alterations which have not been approved by us are made to the products.

Product:	**Vacuum cleaner**
Name:	**Jetvac**
Type:	**Jetvac 230 V**

Relevant Guidelines

The product complies with the requirements of the German products and products safety law.

Harmonised norms used

Directive 2006/42/EC on machinery with Amendment 2009/127/EC
and the Norms DIN EN 60335-1:2009-08 and DIN EN 60335-2-69:2010-01

EMC Guide 2004/108/EC with the Norms DIN EN 61000-6-1:2007-10
and DIN EN 61000-6-3:2007-09.

DIN EN 60312-1 (VDE 0705-312-1):2014-01

Internal measures have assured that the product always complies with the requirements of the current European Community Directives and the norms applied.

WEEE - Reg. - Nr. DE 72469700

Dirk Salmon

Managing Director

VERMOP Salmon GmbH

172378_ANL_Jetvac-Jetvac_Accu_A5_RZ_VERSION_2019.indd 24 04.04.2019 11:42:00

Conformity declaration

We

VERMOP Salmon GmbH

D-82205 Gilching

hereby declare that the product described here, due to its design and construction and as distributed by us, complies with the relevant basic safety and health requirements of the European Community Directives.

This declaration loses its validity when alterations which have not been approved by us are made to the products.

Product:	**Vacuum cleaner, battery charger, battery pack**
Name:	**Jetvac accu**
Type:	**Jetvac accu 24V**

Relevant Guidelines

The product complies with the requirements of the German products and products safety law.

Harmonised norms used

Directive 2006/42/EC on machinery with Amendment 2009/127/EC and the Norms DIN EN 60335-1:2009-08 and DIN EN 60335-2-69:2010-01

EMC Guide 2004/108/EC with the Norms DIN EN 61000-6-1:2007-10 and DIN EN 61000-6-3:2007-09.

Internal measures have assured that the product always complies with the requirements of the current European Community Directives and the norms applied.

WEEE - Reg. - Nr. DE 72469700

Dirk Salmon

Managing Director

VERMOP Salmon GmbH

172378_ANL_Jetvac-Jetvac_Accu_A5_RZ_VERSION_2019.indd 25 04.04.2019 11:42:00

Vue d'ensemble de l'appareil

Position	Description	réf.	Code couleur
1	Jetvac	7450..	..01 - bleu ..02 - rouge ..04 - vert ..05 - jaune
2	Jetvac accu	7500..	
3	Tuyau pour Jetvac	7419	
4	Tuyau pour Jetvac accu	7419L	
5	Tube télescopique en acier inoxydable	7417	
6	Brosse	7437	
7	Brosse ronde	7415	
8	Bec d'aspiration	7416	
9	Sacs en papier	7441	
10	Filtre HEPA (en option)	7412	
11	Filtre de protection pour le moteur	7411	
12	Câble électrique, 15 m	7418	
13 ou	Chargeur, 45 min Chargeur, 90 min	7521 752190	
14 ou	Accu, 45 min Accu, 90 min	7510 7519	

Les pièces de rechange et les accessoires sont exclusivement fournis par VERMOP.

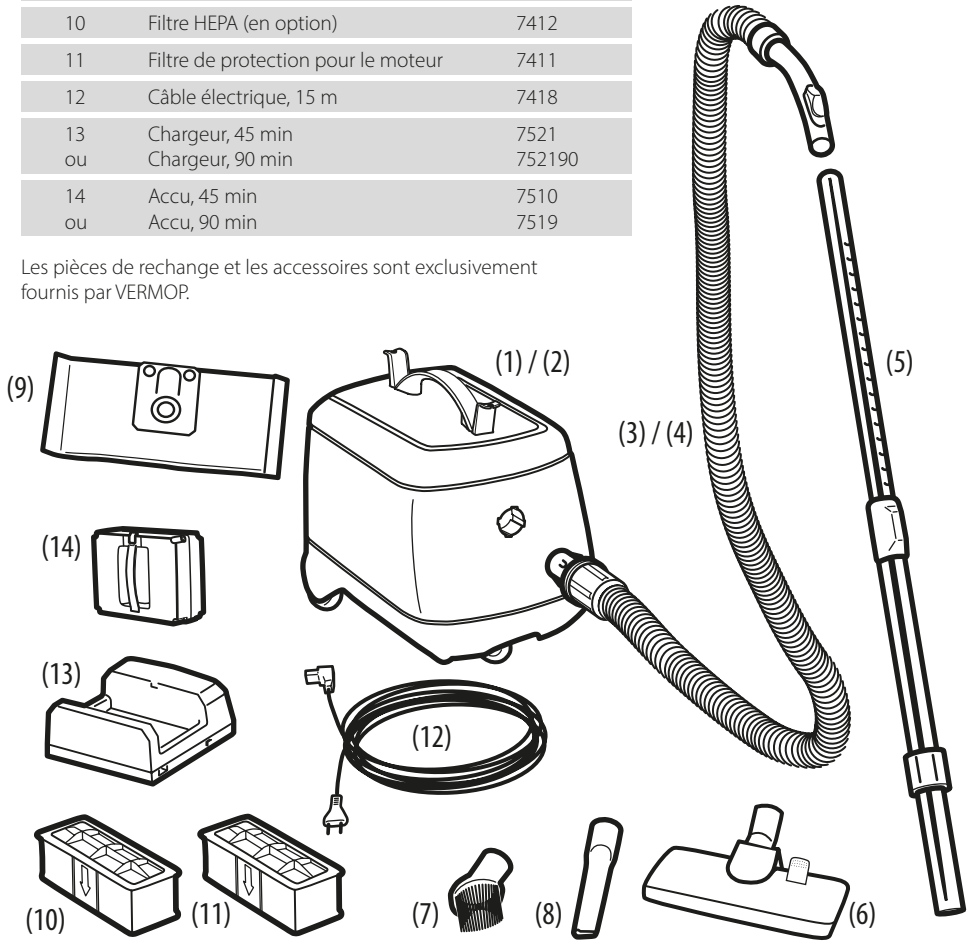

172378_ANL_Jetvac-Jetvac_Accu_A5_RZ_VERSION_2019.indd 26 04.04.2019 11:42:00

Sommaire

Vue d'ensemble de l'appareil 26

Explication des sigles utilisés 28

Consignes de sécurité 28

Mise en garde concernant l'appareil 28

Précautions concernant le chargeur (Jetvac accu) 30

Précautions concernant la batterie (Jetvac accu) 30

Première mise en service 31

- Mise en place et changement du sac aspirateur 31
- Montage des accessoires 31
- Chargement de la batterie (Jetvac accu) 32
- Affichage d'état par le chargeur (Jetvac accu) 32
- Mise en place de la batterie (Jetvac accu) 32

Début/Fin du nettoyage 33

Changement du filtre moteur 33

Remplacer le filtre HEPA 33

Décharge de traction (Jetvac) 33

SAV, maintenance et entretien 34

Transport 34

Recyclage 34

Dysfonctionnement 34

Renseignements techniques 35

Certificat de conformité 36

Prudence !

N'utilisez pas l'appareil avant d'avoir lu et compris le présent mode d'emploi.

Conservez-le soigneusement et à portée de main afin de pouvoir le consulter à tout moment.

Explication des sigles utilisés

Avertissement : Faites ici preuve de prudence en général.
Respectez ces consignes et procédures afin d'éviter tout dysfonctionnement et dommage au niveau de l'appareil.

Attention : Indique qu'une action nécessaire doit être réalisée.

Conseil : Signal de consignes utiles destinées à l'utilisateur.

Consignes de sécurité

Le présent mode d'emploi vous donne toutes les informations dont vous avez besoin pour utiliser et entretenir l'appareil d'une manière appropriée, fiable et conforme à la destination prévue. La page dépliante regroupe les figures auxquelles on se réfère dans la présente notice.

L'appareil est construit selon les normes actuelles des connaissances techniques et selon les règles techniques de sécurité reconnues. Il a été soumis à un contrôle électrotechnique et il est conforme aux normes européennes de sécurité. En dépit de cela, des risques subsistent, notamment en cas de mauvaise utilisation ou d'une infraction aux consignes et applications mentionnées dans le mode d'emploi.

Veuillez lire soigneusement ce mode d'emploi avant d'utiliser l'aspirateur ! N'utilisez pas l'appareil avant d'avoir compris les instructions et veuillez conserver le manuel soigneusement à portée de la main.

En cas de dommages résultant de la non-observation du mode d'emploi, tout recours à la garantie est impossible ! Nous n'assumons aucune responsabilité pour les dommages consécutifs en résultant.

En cas de dégâts matériels ou de dommages physiques entraînés par une manipulation inadéquate ou le non-respect des consignes, nous n'assumons aucune responsabilité. Dans de tels cas, toute prétention à la garantie est exclue.

Mise en garde concernant l'appareil

- Le Jetvac et le Jetvac Accu sont construits uniquement pour les travaux d'aspiration à sec des ménages et dans les zones professionnelles (par ex. l'industrie, les hôpitaux, les maisons de retraite, les hôtels, les écoles, les bureaux). Il ne faut en aucun cas les utiliser pour aspirer de l'eau.

172378_ANL_Jetvac-Jetvac_Accu_A5_RZ_VERSION_2019.indd 28 04.04.2019 11:42:01

- L'aspiration de poussières nocives, de liquides, de substances inflammables ou explosives est interdite (acides, bases, poussières dangereuses par exemple).

- Cet appareil est uniquement destiné à une aspiration sèche et ne doit en aucun cas être utilisé l'extérieur dans un environnement humide.

- Seul le personnel formé est autorisé à utiliser l'aspirateur conformément au mode d'emploi.

- Tout contact avec des pièces conductrices de courant ou de tension peut provoquer une électrocution et par conséquent des blessures graves voire même mortelles.
  Ne jamais toucher des câbles endommagés ! Remplacer immédiatement les câbles défectueux! Les câbles de rechange ne peuvent être achetés que par l'intermédiaire du fabricant (réf. 7418).

- Afin d'éviter une utilisation non-autorisée de l'appareil, le Jetvac et le Jetvac Accu doivent être déposés dans un local adapté.

- Les travaux de maintenance ainsi que les réparations seront uniquement confiés à des experts agréés qui connaissent toutes les mesures de sécurité pertinentes, ou le fabricant.

- Tenez compte de l'environnement lorsque vous travaillez et faites attention notamment aux personnes et aux enfants.

- Il n'est permis d'utiliser que des accessoires et des pièces d'origine,
  sinon la garantie ne fait plus foi.

- Débranchez l'appareil lorsque vous :
  - le nettoyez
  - utilisez d'autres fonctionnalités (par ex. pour changer l'outillage)
  - effectuez l'entretien
  - changez des pièces d'usure
  - changez les buses
  - changez les filtres ou le sac à poussière
  - changez des pièces
  - quittez l'appareil

- Mettre l'interrupteur d'alimentation sur la position ARRÊT et retirer la fiche d'alimentation de la prise (Jetvac) ou retirer le pack Accu (Jetvac Accu).

- Les températures ne doivent pas être inférieures à +5°C et respectivement elles ne doivent pas dépasser +35°C. Les températures basses, l'humidité et la poussière peuvent diminuer fortement la durée de vie de l'électronique et de l'accu.

- N'utilisez donc pas l'appareil sans sac à poussières et sans filtre moteur et assurez-vous qu'ils sont propres et correctement montés.

- N'utilisez pas l'appareil lorsque l'arrivée d'air est bloquée. Veillez à ce que l'appareil soit exempt de poussière, de cheveux, de peluches ou d'autres corps étrangers qui pourraient gêner l'arrivée d'air.

172378_ANL_Jetvac-Jetvac_Accu_A5_RZ_VERSION_2019.indd 29 04.04.2019 11:42:01

- Cet appareil n'est pas conçu pour être utilisé par des personnes (y compris des enfants) ayant des facultés physiques, sensorielles ou intellectuelles réduites, ou un manque d'expérience ou un manque de savoir, sauf s'ils sont sous la surveillance d'une personne responsable de leur sécurité ou si cette dernière leur donne des indications sur la façon d'utiliser l'appareil.

- Les enfants doivent être surveillés afin de s'assurer qu'ils ne jouent pas avec l'appareil.

- Cet appareil doit être entreposé uniquement dans un intérieur.

Avertissement : Ne travaillez jamais sur des circuits électriques lorsque vous avez les mains mouillées ou humides!

Attention : Veuillez vous assurer que l'appareil est soumis à un contrôle technique au moins une fois par an.

Précautions concernant le chargeur (Jetvac accu)

- Vérifiez régulièrement l'état du chargeur ainsi que les éléments électriques (câbles) pour voir s'ils sont fendus ou usés.

- Utilisez et entreposez le chargeur chez vous dans un environnement sec. La température de fonctionnement se situe entre +5°C et +35°C, celle de stockage entre -10°C et +45°C.

- Ne tirez pas sur le câble lorsque vous débranchez le chargeur de la prise. Saisissez toujours la prise et non le cordon.

- N'utilisez pas le chargeur, si la prise, le câble ou le boîtier sont endommagés.

- Si le chargeur est endommagé, le remettre à un membre agréé du SAV.

- Le chargeur est destiné uniquement à la batterie fournie et ne doit être utilisé qu'avec celle-ci.

Précautions concernant la batterie (Jetvac accu)

- N'ouvrez pas les batterie sinon la garantie ne fonctionne plus.

- Ne retirez pas la batterie de l'appareil lorsque celui-ci est en marche.

- Utilisez exclusivement le chargeur fourni par le fabricant.

- Lorsqu'une batterie est endommagée, ne l'utilisez pas en raison du risque accru de blessure. Contactez le fabricant ou un expert agréé.

- Ne jetez pas les batteries à la poubelle mais apportez-les dans un point de collecte approprié.

- Ne court-circuitez pas la batterie, ne la démontez pas et ne la jetez pas au feu.
  La batterie peut exploser.

- Ne laissez pas tomber la batterie.

172378_ANL_Jetvac-Jetvac_Accu_A5_RZ_VERSION_2019.indd 30 04.04.2019 11:42:01

- Les pôles des batteries au Li-ion ne doivent pas entrer en contact, par mégarde ou intentionnellement, avec des objets conducteurs, car ceux-ci peuvent provoquer un court-circuit.
- Veillez à ce que les fiches et les chevilles de contact soient totalement exemptes de salissures et d'humidité!
- Ne stockez pas la batterie dans un endroit humide et ne le posez pas sur un support humide.
- Ne stockez et ne chargez jamais de batterie à des températures inférieures à 5°C ou supérieures à 35°C.
- La température ambiante idéale pour cette opération est de 20°C.
- Si l'appareil s'arrête en plein fonctionnement (affichage batterie faible), rechargez complètement la batterie.
- Enlevez toujours la batterie avant de procéder à des travaux de transformation et de maintenance.

Première mise en service

La livraison, les instructions concernant les consignes de sécurité, la manipulation et la maintenance ainsi que la première mise en service sont confiées normalement à un spécialiste agréé de la maison VERMOP. Si ce n'est pas le cas, l'exploitant est responsable de la formation des opérateurs.

Mise en place et changement du sac aspirateur

Attention : Eteignez l'appareil et débranchez-le lorsque vous souhaitez changer le sac aspirateur !

[08] Ouvrez le couvercle de la manière indiquée sur le schéma.

[09] Enlevez le tuyau d'aspiration (3, 4) en tournant légèrement vers la gauche puis en le retirant du dispositif de blocage à baïonnette.

[11] Retirez le sac aspirateur (9) et éliminez-le de manière conforme. Placez un nouveau sac aspirateur (9). Veuillez tenir compte du fait que le sac aspirateur doit être inséré dans les glissières prévues à cet effet à l'intérieur du boîtier.

Montage des accessoires

[09] Raccordez le tuyau d'aspiration (3, 4) sur l'appareil (1, 2). Bloquez-le ensuite sur l'appareil (1, 2) en le poussant simplement et en le tournant légèrement vers la droite.

[07] Fixez le tube télescopique (5) sur le tuyau d'aspiration (3, 4). Enfoncez la buse d'aspiration (6) ou un autre embout d'aspiration fourni (7, 8) sur le tube télescopique.
Ajustez ensuite le tube télescopique à votre taille. Afin de réduire momentanément la puissance d'aspiration, ouvrez la buse d'appoint sur le manche du tuyau d'aspiration (3, 4) par ex. pour permettre un meilleur glissement sur les tapis à poils longs.

172378_ANL_Jetvac-Jetvac_Accu_A5_RZ_VERSION_2019.indd 31 04.04.2019 11:42:01

Avertissement : Tout travail réalisé sans sac aspirateur et filtre moteur peut entraîner des détériorations de l'appareil et strictement interdit !

Chargement dela batterie (Jetvac accu)

La batterie fournie avec le Jetvac accu n'est pas encore chargée en totalité.

Chargez la batterie pendant au moins 4 h avant la première utilisation afin de vous assurer d'une utilisation en pleine capacité.

Le chargement débute dès qu'une batterie est branchée sur le chargeur. Le temps moyen de chargement d'une batterie vidée avec une durée de fonctionnement de 45 minutes est d'environ 2,5 heures et avec une durée de fonctionnement de 90 minutes d'environ 5 heures.

[02] Posez l'appareil (2) sur le dos puis ouvrez le couvercle sur la face inférieure en tournant à 90° les patins à cran d'arrêt. Enlevez maintenant la batterie.

[03] Branchez le connecteur du chargeur sur la prise secteur. Puis placez la batterie (14) dans le chargeur (13) et mettez le chargeur (13) en marche.

Affichage d'état pour le chargeur (Jetvac accu)

Rouge	Batterie totalement déchargée ou pas de batterie branchée
Jaune	Batterie normalement en charge
Clignotement vert/jaune	Batterie presque chargée
Vert	Batterie chargée
Clignotement rouge	Batterie défectueuse

L'électronique détecte tout court-circuit dans la batterie. Si une batterie complètement à plat (tension inférieure à 21 V) est branchée, alors elle est chargée lentement jusqu'à ce que sa tension dépasse 21 V puis elle est chargée normalement.

Dès que la batterie est chargée en totalité, éteignez le chargeur et débranchez la prise électrique. Enlevez maintenant la batterie.

Mise en place de la batterie (Jetvac accu)

[04] Placez la batterie (14) dans l'appareil jusqu'à ce que le verrouillage jaune s'enclenche. Fermez le couvercle et bloquez-le en tournant les patins à cran d'arrêt jusqu'à la position de départ.

Conseil : Lorsque le Jetvac accu est utilisé, il est possible de lire le niveau de chargement sur l'afficheur si l'appareil est en marche.

172378_ANL_Jetvac-Jetvac_Accu_A5_RZ_VERSION_2019.indd 32 04.04.2019 11:42:01

Début/Fin du nettoyage

[06] Mettre l'interrupteur d'alimentation au niveau «1» avant de démarrer les travaux d'aspiration.

Jetvac: En appuyant une fois (1x) sur l'interrupteur à pédale gris, l'aspirateur (1, 2) est mis en route «EIN» avec la vitesse 1; en rappuyant une deuxième fois (2x) sur l'interrupteur à pédale gris, l'aspirateur passe en vitesse 2 (puissance maximale), après une nouvelle activitation de l'interrupteur à pédale gris(3x) l'aspirateur s'arrêté «AUS» (ARRET)
A la fin de l'aspiration, l'interrupteur doit être positionné sur «0» et la fiche secteur doit être retirée de la prise de courant.

Jetvac accu: En appuyant une fois (1x) sur l'interrupteur à pédale gris, l'aspirateur (1, 2) est mis en route «EIN» avec la vitesse 1; après une nouvelle activitation de l'interrupteur à pédale gris l'aspirateur s'arrêté «AUS» (ARRET).
A la fin de l'aspiration, l'interrupteur doit être positionné sur «0».

Changement du filtre moteur

Attention : Eteignez l'appareil et débranchez-le lorsque vous souhaitez changer le filtre moteur !

[08] Ouvrez le couvercle de la manière indiquée sur le schéma.

[10] Retirez maintenant le filtre moteur (de couleur anthracite) (11) et débarrassez-vous en dans les règles. Mettez un filtre moteur neuf (de couleur anthracite) (11) puis refermez le couvercle.

Remplacer le filtre HEPA

Attention : Eteignez l'appareil et débranchez la fiche de secteur lorsque vous souhaitez changer le filtre HEPA !

Le filtre HEPA livré en option (=High Efficiency Particulate Air) peut absorber des particules de poussières de 0,3 micromètres.

[05] Ouvrez d'abord le verrouillage rotatif de la manière indiquée sur la figure. Ouvrez le couvercle. Retirez le filtre HEPA (jaune) (10) et éliminez-le dans les règles. Mettez un filtre HEPA neuf (jaune) (10) puis refermez le couvercle.

Décharge de traction (Jetvac)

[12] La décharge de traction empêche que le câble soit arraché du Jetvac lorsque l'effort mécanique est trop important. Après avoir échangé le câble, veiller à ce que le neuf soit monté correctement selon la figure.

172378_ANL_Jetvac-Jetvac_Accu_A5_RZ_VERSION_2019.indd 33 04.04.2019 11:42:01

SAV, maintenance et entretien

Le Jetvac et le Jetvac Accu sont des aspirateurs de grande qualité dont la sécurité est contrôlée en usine par des vérificateurs autorisés. Les pièces électriques et mécaniques sont soumises à l'usure ou au vieillissement suite à des périodes d'utilisation plus longues.

Nous conseillons de procéder une fois par an au moins à un contrôle SAV afin de garantir la sécurité de fonctionnement ainsi que la disponibilité de l'appareil.

Seules des pièces (de rechange) d'origine de la maison VERMOP peuvent être utilisées, sinon la sécurité et le fonctionnement peuvent être menacés et entraîner une exclusion de la garantie.

Les travaux de réparation sur des pièces mécaniques ou électriques de la machine seront uniquement confiés à des employés ou à des spécialistes agréés de VERMOP familiarisés avec toutes les consignes de sécurité ici pertinentes.

La maintenance de l'appareil est une condition indispensable pour un fonctionnement impeccable et une longue durée de vie.

En cas de question de SAV, adressez-vous à votre succursale locale VERMOP.

Transport

Lors du transport, veiller à ce que l'appareil et ses accessoires jouissent d'une protection suffisante.

Recyclage

L'appareil et ses accessoires seront recyclés conformément aux directives nationales après avoir été réformés. VERMOP peut vous y aider.

Lors de la réalisation de travaux de maintenance ou de réparation, tous les objets salis qui ne peuvent pas être nettoyés de manière satisfaisante, doivent être éliminés. De tels objets seront éliminés dans des sacs étanches conformément aux directives en vigueur pour l'élimination de ce genre de déchets.

Avant de se débarrasser de l'appareil, retirer la batterie et l'éliminer séparément.

Dysfonctionnement

Dysfonctionnement	Origine possible	Solution
L'appareil ne marche pas	**Jetvac:** Le câble n'est pas correctement branché	Vérifier les connexions
	Jetvac accu: Batterie déchargée	Charger la batterie
Puissance d'aspiration insuffisante	Cartouche filtrante encrassée	Remplacer le filtre
	Tuyau ou buse encrassé	Enlever les salissures
	Sac aspirateur plein	Changer le sac aspirateur
Jetvac accu: La batterie ne charge pas	Le chargeur de batterie n'est pas allumé	Brancher le chargeur sur la prise

172378_ANL_Jetvac-Jetvac_Accu_A5_RZ_VERSION_2019.indd 34 04.04.2019 11:42:01

Renseignements techniques Jetvac

Propriété	Jetvac
Puissance / Watts	900
Débit maximum m^3/h	98,28
Niveau sonore dB (A) (Incertitude de mesure dB (A)	< 80 1,5)
Poids /kg	7,2
Surface filtrante du filtre HEPA / cm^2	2000
Surface du filtre moteur /cm^2	1700
Longueur du câble /m	15

Propriété	Jetvac
Puissance nominale /Volts	230 (~)
Dépression maximum /kPa	21,1
	3,5
Volume du sac aspirateur /l	2
Longueur du tuyau /m	20
Protection IP	43 x 31 x 35,5
Dimensions (l x l x h)/cm	

Renseignements techniques Jetvac accu

Propriété	Jetvac accu
Puissance / Watts	400
Débit maximum m^3/h	80
Niveau sonore dB (A) (Incertitude de mesure dB (A)	63 1,5)
Poids /kg	9,8
Poids sans batterie /kg	7,2
Batterie	Li-Ion
Durée de fonctionnement /mn	45
Surface du filtre moteur /cm^2	1700

Propriété	Jetvac accu
Puissance nominale /Volts	24 (=)
Dépression maximum /kPa	9,9
Puissance d'aspiration au tuyau /Watts	132
Volume du sac aspirateur /l	3,5
Longueur du tuyau /m	2
Protection IP	20
Dimensions (l x l x h)/cm	43 x 31 x 35,5

172378_ANL_Jetvac-Jetvac_Accu_A5_RZ_VERSION_2019.indd 35 04.04.2019 11:42:01

Certificat de conformité

Nous déclarons par la présente

VERMOP Salmon GmbH

D-82205 Gilching

que le produit ci après désigné est conforme dans sa conception et dans sa construction à la version qui a été mise sur le marché. Il répond aux exigences fondamentales en matière de santé et de sécurité applicables conformément à la directive européenne.

La présente déclaration ne fait pas foi, lorsque le produit est modifié sans notre accord.

Produit :	**Aspirateur**
Nom :	**Jetvac**
Type :	**Jetvac 230 V**

Directives applicables

Le produit est conforme aux exigences de la loi allemande sur la sécurité des appareils et des produits.

Normes harmonisées applicables

Directive relative aux machines 2006/42/EG
avec les modifications 2009/127/EG
et les normes DIN EN 60335-1:2009-08 et DIN EN 60335-2-69:2010-01.

Directive relative à la CEM 2004/108/EG
avec les normes DIN EN 61000-6-1:2007-10
et DIN EN 61000-6-3:2007-09.

DIN EN 60312-1 (VDE 0705-312-1):2014-01

Des mesures internes garantissent la conformité permanente des produits aux exigences des directives européennes actuelles et aux normes applicables.

WEEE - Reg. - Nr. DE 72469700

Dirk Salmon

Président Directeur Général

VERMOP Salmon GmbH

172378_ANL_Jetvac-Jetvac_Accu_A5_RZ_VERSION_2019.indd 36 04.04.2019 11:42:01

Certificat de conformité

Nous déclarons par la présente

VERMOP Salmon GmbH

D-82205 Gilching

que le produit ci après désigné est conforme dans sa conception et dans sa construction à la version qui a été mise sur le marché. Il répond aux exigences fondamentales en matière de santé et de sécurité applicables conformément à la directive européenne.

La présente déclaration ne fait pas foi, lorsque le produit est modifié sans notre accord.

Produit:	Aspirateur, chargeur, pack accu
Nom:	Jetvac accu
Type:	Jetvac accu 24V

Directives applicables

Le produit est conforme aux exigences de la loi allemande sur la sécurité des appareils et des produits.

Normes harmonisées applicables

Directive relative aux machines 2006/42/EG
avec les modifications 2009/127/EG
et les normes DIN EN 60335-1:2009-08 et DIN EN 60335-2-69:2010-01.

Directive relative à la CEM 2004/108/EG
avec les normes DIN EN 61000-6-1:2007-10
et DIN EN 61000-6-3:2007-09.

Des mesures internes garantissent la conformité permanente des produits aux exigences des directives européennes actuelles et aux normes applicables.

WEEE - Reg. - Nr. DE 72469700

Dirk Salmon
Président Directeur Général
VERMOP Salmon GmbH

172378_ANL_Jetvac-Jetvac_Accu_A5_RZ_VERSION_2019.indd 37 04.04.2019 11:42:01

Vista generale

Posizione	Descrizione	Cod.	Codice colore
1	Jetvac	7450..	..01 - blu ..02 - rosso ..04 - verde ..05 - giallo
2	Jetvac accu	7500..	
3	Tubo flessibile per Jetvac	7419	
4	Tubo flessibile per Jetvac accu	7419L	
5	Tubo telescopico in acciaio inox	7417	
6	Spazzola	7437	
7	Pennello per mobili	7415	
8	Bocchetta per angoli	7416	
9	Sacchetto raccoglipolvere	7441	
10	Filtro „HEPA“ (optional)	7412	
11	Filtro per la protezione del motore	7411	
12	Cavo elettrico, 15 m	7418	
13 o	Caricabatterie, 45 min Caricabatterie, 90 min	7521 752190	
14 o	Batteria, 45 min Batteria, 90 min	7510 7519	

I ricambi e gli accessori sono acquistabili esclusivamente tramite VERMOP.

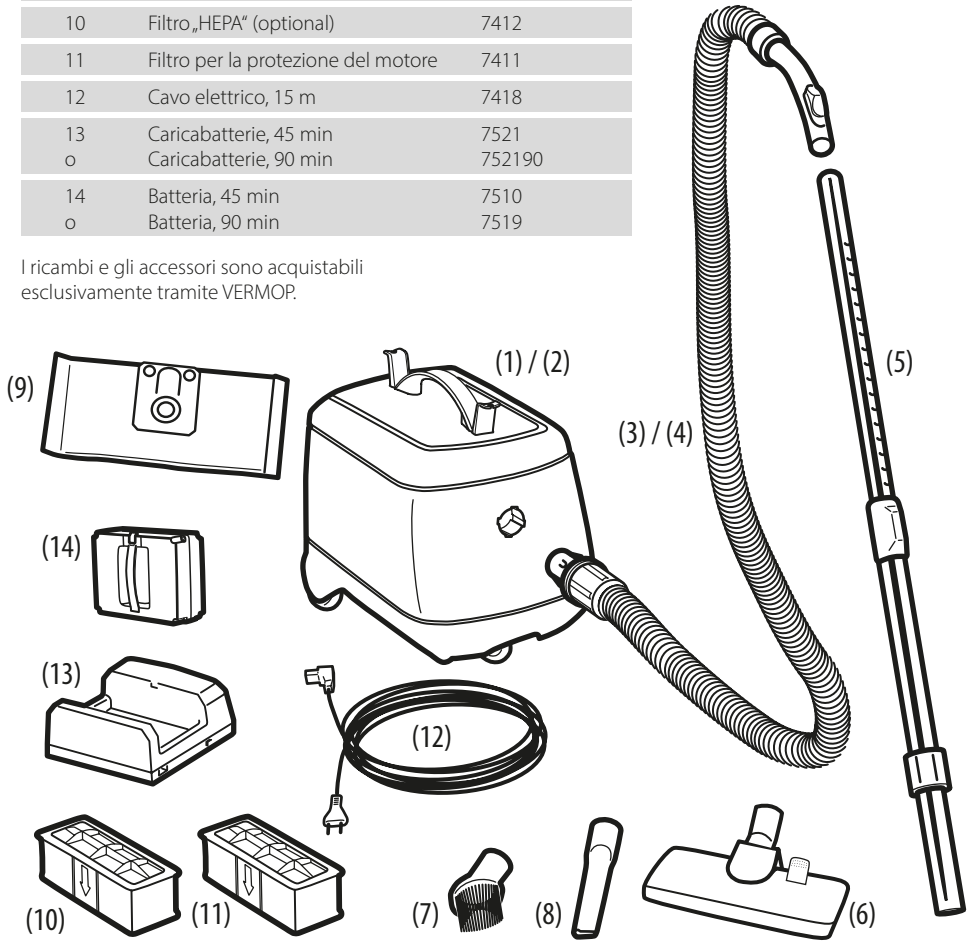

172378_ANL_Jetvac-Jetvac_Accu_A5_RZ_VERSION_2019.indd 38 04.04.2019 11:42:02

Indice

Vista generale 38

Spiegazione dei simboli 40

Norme di sicurezza 40

Avvertenze apparecchio 40

Avvertenze caricabatteria (Jetvac accu) 42

Avvertenze batteria (Jetvac accu) 42

Prima messa in funzione 43

Inserimento e sostituzione del sacchetto raccoglipolvere 43

Montaggio degli accessori 43

Caricamento della batteria (Jetvac accu) 44

Visualizzazione dello stato del caricabatterie (Jetvac accu) 44

Inserimento della batteria (Jetvac accu) 44

Inizio/fine della pulizia 44

Sostituzione del filtro di protezione motore 45

Sostituzione del filtro HEPA 45

Fermacavo (Jetvac accu) 45

Assistenza, manutenzione e cura 45

Trasporto 46

Smaltimento 46

Guasto 46

Informazioni tecniche 47

Dichiarazione di conformità 48

Avvertenza!

Non usare l'apparecchio prima di aver letto e compreso le istruzioni per l'uso.

Conservare con cura le istruzioni per l'uso per poterle consultare in qualsiasi momento.

Spiegazioni dei simboli

Avvertenza: In questo caso usare in generale prudenza.
Seguire queste istruzioni e procedure per evitare guasti di funzionamento e danni all'apparecchio.

Attenzione: Indica l'esecuzione di un'operazione necessaria.

Consiglio: Evidenza istruzioni utili per l'utilizzatore.

Norme di sicurezza

Queste istruzioni per l'uso forniscono tutte le informazioni necessarie per un uso e una manutenzione dell'apparecchio adeguati, sicuri e conformi. La pagina apribile contiene delle figure a cui si fa riferimento nelle istruzioni seguenti.

L'apparecchio è stato costruito secondo lo stato dell'arte attuale e le norme di sicurezza tecniche riconosciute. » collaudato dal punto di vista elettrotecnico ed è conforme alle norme di sicurezza europee. Tuttavia possono presentarsi dei pericoli, dovuti soprattutto ad un impiego non conforme o al mancato rispetto delle norme e delle applicazioni contenute nelle istruzioni per l'uso.

Per questo motivo, prima di usare l'aspirapolvere, leggere attentamente le istruzioni per l'uso. Non utilizzare l'apparecchio prima di aver compreso il contenuto delle istruzioni e conservarle con cura e a portata di mano.

Il diritto alla garanzia decade in caso di danni derivanti dal mancato rispetto delle istruzioni per l'uso. Non ci assumiamo alcuna responsabilità per danni conseguenti derivanti.

Non ci assumiamo alcuna responsabilità in caso di danni a cose o persone causati da uso improprio o mancato rispetto delle avvertenze. In tali casi decade qualsiasi diritto alla garanzia.

Avvertenze apparecchio

- Jetvac e Jetvac Accu sono concepiti per l'aspirazione a secco in ambito domestico e commerciale (ad es. fabbriche, ospedali, case di riposo, hotel, scuole, uffici). Non utilizzare mai per l'aspirazione a umido.

172378_ANL_Jetvac-Jetvac_Accu_A5_RZ_VERSION_2019.indd 40 04.04.2019 11:42:02

- È vietato aspirare polveri, liquidi dannosi alla salute, sostanze infiammabili o esplosive che (ad es. acidi, soluzioni acaline, polveri pericolose).
- Questo apparecchio è destinato solo all'aspirazione a secco e non può essere utilizzato all'aperto in condizioni di bagnato.
- L'apparecchio può essere usato esclusivamente da personale addestrato nel rispetto delle istruzioni per l'uso.
- In caso di contatto con parti conduttive con corrente o sotto tensione c'è il rischio di una scossa elettrica che può provocare lesioni gravi o persino la morte.
  Non toccare mai dei cavi danneggiati. Sostituire immediatamente i cavi danneggiati. I cavi sostitutivi sono disponibili esclusivamente tramite il produttore (cod.n° 7418).
- Per impedire l'uso non autorizzato dell'apparecchio, riporre Jetvac e Jetvac Accu in un luogo adatto.
- Interventi di manutenzione e riparazione possono essere effettuati solo da personale specializzato ed autorizzato, ben informato su tutte le misure di sicurezza rilevanti o dal produttore.
- Durante lo svolgimento del lavoro prestare attenzione alle condizioni in loco e in particolare alla presenza di terzi e bambini.
- Utilizzare senza eccezioni solo accessori e ricambi originali, in caso contrario la garanzia decade.
- Spegnere l'apparecchio durante:
  - la sua pulizia
  - il passaggio ad altre funzioni (ad es. cambio utensili)
  - la sua manutenzione
  - la sostituzione delle parti soggette a usura
  - la sostituzione della bocchetta
  - la sostituzione del filtro o del sacchetto per la polvere
  - il cambio dei componenti
  - l'inutilizzo
- Per far ciò spostare l'interruttore in posizione OFF e togliere la spina dalla presa (Jetvac) ovvero rimuovere le batterie ricaricabili (Jetvac Accu).
- Le temperature non devono scendere al di sotto di +5°C, ovvero non superare i +35°C. Le basse temperature, l'umidità e la polvere possono ridurre la durata utile dei componenti elettronici e delle batterie ricaricabili.
- Non utilizzare l'apparecchio senza sacchetto raccoglipolvere e filtro di protezione motore e assicurarsi che essi siano puliti e installati in perfette condizioni.
- Non utilizzare l'apparecchio se il flusso d'aria è bloccato. Tenere pulito l'apparecchio da polvere, capelli, fili o altri corpi estranei che potrebbero compromettere il flusso d'aria.
- Questo apparecchio non è adatto all'uso da parte di persone (inclusi bambini) con capacità fisiche, sensoriali o psichiche ridotte o che non sono in possesso della necessaria esperienza e/o conoscenza, a meno che non siano sorvegliati da una persona responsabile della loro sicurezza o abbiano ricevuto da quest'ultima istruzioni su come utilizzare l'apparecchio.
- I bambini devono essere sorvegliati da un adulto per accertarsi che non giochino con l'apparecchio.
- Conservare l'apparecchio solo in ambienti interni.

172378_ANL_Jetvac-Jetvac_Accu_A5_RZ_VERSION_2019.indd 41 04.04.2019 11:42:02

Avvertenza: Non lavorare mai ai collegamenti elettrici con le mani bagnate o umide.

Attenzione: Accertar che venga eseguito un controllo tecnico dell'apparecchio almeno una volta all'anno.

Avvertenze caricabatterie

- Controllare regolarmente il caricabatterie e i fili di collegamento elettrici (cavi) per verificare che non presentino crepe o segni di invecchiamento.
- Usare e conservare il caricabatterie in casa in un ambiente asciutto. La temperatura d'esercizio è compresa tra +5°C e +35°C e quella di conservazione tra -10°C e +45°C.
- Non tirare il cavo quando si stacca la spina del caricabatterie dalla presa. Afferrare sempre la spina, non il cavo.
- Non usare il caricabatterie se la spina, il cavo o l'alloggiamento sono danneggiati.
- Se l'apparecchio è danneggiato occorre rivolgersi a personale autorizzato addetto all'assistenza.
- Il caricabatterie è adatto ad essere utilizzato solo con il pacco batterie fornito in dotazione e si può usarlo solo con quello.

Avvertenze batteria

- Non aprire i pacchi batterie; in caso contrario la garanzia decade.
- Non rimuovere il pacco batterie se l'apparecchio è acceso..
- Usare solo il caricabatterie fornito dal produttore.
- Non usare un pacco batterie se è danneggiato poiché ciò comporta un rischio di infortunio elevato. Contattare il produttore o il personale specializzato autorizzato.
- Non smaltire le batterie nella spazzatura domestica, ma portarle in un apposito centro di raccolta.
- Non mettere la batteria in corto circuito, non smontarla e non gettarla nel fuoco. La batteria può esplodere.
- Non far cadere i pacchi batterie.
- I poli dei pacchi batterie con ioni Li non devono venire a contatto, né accidentalmente né volutamente, con oggetti che siano conduttori elettrici poiché questi possono provocare un corto circuito.
- Assicurarsi che i terminali e i bulloni di contatto siano assolutamente privi di sporco e di umidità.
- Non conservare il pacco batterie in un ambiente umido e non appoggiarlo su una base umida.
- Non conservare né caricare mai un pacco batterie a meno di 5°C o a più di 35°C.

172378_ANL_Jetvac-Jetvac_Accu_A5_RZ_VERSION_2019.indd 42 04.04.2019 11:42:02

- Il pacco batterie va caricato idealmente ad una temperatura ambiente di 20°C.
- Se l'apparecchio si spegne durante il funzionamento (spia batteria bassa), ricaricare completamente il pacco batterie.
- Rimuovere sempre il pacco batterie prima di effettuare interventi di modifica e manutenzione.

Avvertenza: In caso di danno al pacco batterie tenerlo sempre sotto osservazione per almeno 30 minuti dopo il danno; estinguere le celle o i pacchi che bruciano con una coperta, un estintore o della sabbia. Non utilizzare mai acqua per l'estinzione.

Prima messa in funzione

La consegna, le istruzioni sulle norme di sicurezza, l'uso e la manutenzione nonché la prima messa in funzione avvengono normalmente a cura di uno specialista autorizzato di VERMOP. Se non è così, il gestore è responsabile di istruire l'operatore.

Inserimento e sostituzione del sacchetto raccoglipolvere

Attenzione: Spegnere l'apparecchio e staccare la spina di rete prima di sostituire il sacchetto raccoglipolvere.

[08] Aprire il coperchio come indicato nella figura.

[09] Prelevare il tubo di aspirazione (3, 4) ruotando leggermente verso sinistra e successivamente tirando fuori l'arresto a baionetta.

[11] Estrarre il sacchetto raccoglipolvere (9) e smaltirlo in maniera adeguata. Inserire un nuovo sacchetto raccoglipolvere (9). Accertarsi che il sacchetto raccoglipolvere venga inserito nelle apposite guide all'interno dell'alloggiamento.

Montaggio degli accessori

[09] Collegare il tubo di aspirazione (3, 4) all'apparecchio (1, 2). Infilandolo facilmente e ruotando leggermente verso destra si blocca il tubo di aspirazione (3, 4) sull'apparecchio (1, 2).

[07] Infilare il tubo telescopico (5) nel tubo di aspirazione (3, 4). Infilare la spazzola di aspirazione (6) o un altro degli accessori di aspirazione (7, 8) forniti in dotazione nel tubo telescopico.
Adattare il tubo telescopico alla propria corporatura.
Per ridurre velocemente la forza di aspirazione, aprire il pulsante di aspirazione situato sul manico del tubo telescopico (3, 4), p.es. per poter scorrere meglio su tappeti a pelo lungo.

Avvertenza: Lavorando senza il sacchetto raccoglipolvere e il filtro di protezione motore si può danneggiare l'apparecchio; questa procedura non è ammessa.

172378_ANL_Jetvac-Jetvac_Accu_A5_RZ_VERSION_2019.indd 43 04.04.2019 11:42:02

Caricamento della batteria (Jetvac accu)

La batteria fornita in dotazione con il Jetvac accu non è ancora stata caricata completamente.

Prima del primo uso, caricarla per almeno 4 h, per assicurarsi di poterne sfruttare appieno la capacità.

Il processo di carica inizia appena si collega una batteria al caricabatterie. Il tempo di caricamento medio di una batteria scarica con durata di 45 min. è di circa 2,5 h., con durata 90 min. ca. 5 h.

[02] Appoggiare l'apparecchio (2) sul lato posteriore e aprire il coperchio sul fondo girando di 90° il pattino di arresto. Ora prelevare la batteria.

[03] Collegare la spina del caricabatterie alla presa di rete. Ora mettere il pacco di batterie (14) nel caricabatterie (13) e accendere il caricabatterie (13).

Visualizzazione dello stato del caricabatterie (Jetvac accu)

Rosso	Batteria molto scarica o batteria scollegata
Giallo	La batteria viene caricata normalmente
Verde/giallo lampeggiante	Batteria quasi carica
Verde	Batteria carica
Rosso lampeggiante	Batteria difettosa

L'elettronica riconosce un cortocircuito della batteria. Se si collega una batteria molto scarica (tensione inferiore a 21 Volt), la batteria viene caricata lentamente fino a superare una tensione di 21 Volt, poi si commuta sulla carica normale.

Appena il pacco batterie è completamente carico spegnere il caricabatterie e staccare la spina di rete. Ora prelevare il pacco di batterie

Inserimento della batteria (Jetvac accu)

[04] Mettere il pacco batterie (14) nell'apparecchio finché il bloccaggio giallo si incastra. Chiudere il coperchio e fissarlo ruotando il pattino di arresto fino alla posizione di partenza.

Consiglio: Usando il Jetvac accu con l'apparecchio acceso si può vedere sul display lo stato di carica.

Inizio/fine della pulizia

[06] Prima di iniziare l'aspirazione spostare l'interruttore sul livello "1".

Jetvac: Premendo una volta l'interruttore a pedale grigio l'apparecchio (1, 2) viene ACCESO al livello di potenza di aspirazione 1; Premendo ulteriormente il pedale grigio (2x) viene attivato il livello di potenza di aspirazione 2 (potenza max.); Premendo ancora una volta il predale grigio (3x) l'apparecchio viene SPENTO.
Al termine dell'aspirazione portare l'interruttore di alimentazione sul livello "0" e scollegare il cavo di alimentazione dalla presa.

172378_ANL_Jetvac-Jetvac_Accu_A5_RZ_VERSION_2019.indd 44 04.04.2019 11:42:02

Jetvac accu: Premendo una volta l'interruttore a pedale grigio l'apparecchio (1, 2) viene ACCESO al livello di potenza di aspirazione 1; Premendo ancora una volta il pedale grigio l'apparecchio viene SPENTO.
Al termine dell'aspirazione portare l'interruttore di alimentazione sul livello "0"

Sostituzione del filtro di protezione motore

Attenzione: Spegnere l'apparecchio e staccare la spina dalla rete prima di sostituire il filtro di protezione motore.

[08] Aprire il coperchio come indicato nella figura.

[10] Ora estrarre il filtro di protezione motore (antracite) (11) e smaltirlo in maniera adeguata. Inserire un nuovo filtro di protezione motore (antracite) (11) e chiudere il coperchio.

Sostituzione del filtro HEPA

Attenzione: Spegnere l'apparecchio e staccare la spina dalla rete prima di sostituire il filtro HEPA.

Il filtro opzionale HEPA (=High Efficiency Particulate Air) può trattenere particelle di polvere di 0,3 micrometri.

[05] Aprire prima il bloccaggio girevole come indicato nella figura. Aprire il coperchio. Ora estrarre il filtro HEPA (giallo) (10) e smaltirlo in maniera adeguata. Inserire un nuovo filtro HEPA (giallo) (10) e chiudere il coperchio.

Fermacavo (Jetvac)

Il fermacavo evita che il cavonel caso di sollecitazione meccanica venga stappato dal Jetvac.

Dopo una sostituzione del cavo, il nuovo cavo deve essere applicato di nuovo come indicato in figura [12].

Assistenza, manutenzione e cura

Jetvac e Jetvac Accu sono aspirapolveri di elevata qualità, la cui sicurezza è stata testata in fabbrica e da istituti autorizzati. I componenti elettrici e meccanici sono soggetti a usura e invecchiamento dopo un utilizzo prolungato.

Per mantenere la sicurezza di funzionamento e la disponibilità consigliamo di far effettuare almeno 1 volta all'anno un intervento di assistenza.

Si possono usare solo pezzi/ricambi originali VERMOP, in caso contrario si può pregiudicare la sicurezza e disponibilità al funzionamento e far decadere la garanzia.

172378_ANL_Jetvac-Jetvac_Accu_A5_RZ_VERSION_2019.indd 45 04.04.2019 11:42:02

Interventi di riparazione sulle parti meccaniche o elettriche della macchina possono essere effettuati solo da dipendenti o personale specializzato o autorizzato di VERMOP a conoscenza di tutte le relative norme di sicurezza.

Sottoporre l'apparecchio a regolare manutenzione è la premessa necessaria per consentirne un perfetto funzionamento e una lunga durata.

Per domande tecniche rivolgersi alla filiale VERMOP di zona.

Trasporto

In caso di trasporto assicurarsi che l'apparecchio e i suoi accessori siano sufficientemente protetti.

Smaltimento

L'apparecchio e i suoi accessori, una volta diventati inutilizzabili, devono essere smaltiti adeguatamente in base alle norme nazionali. VERMOP può esservi di aiuto.

Durante l'esecuzione di interventi di manutenzione o riparazione tutti gli oggetti sporchi, che non possano essere puliti in maniera soddisfacente, devono essere smaltiti. Tali oggetti devono essere smaltiti in sacchetti impermeabili in conformità con le disposizioni vigenti per l'eliminazione di tali rifiuti.

Prima dello smaltimento estrarre il pacco batterie dall'apparecchio e smaltirlo separatamente.

Guasto

Dysfonctionnement	Origine possible	Solution
L'apparecchio non funziona	**Jetvac:** Cavo non collegato correttamente	Controllare le connessioni
	Jetvac accu: Batteria scarica	Caricare la batteria
Potenza di aspirazione scarsa	Unità filtro sporca	Sostituire il filtro
	Tubo o spazzola di aspirazione sporchi	Togliere lo sporco
	Sacchetto raccoglipolvere pieno	Sostituire il sacchetto raccoglipolvere
Jetvac accu: Il pacco di batterie non carica	Caricabatterie non collegato	Collegare il caricabatterie alla presa

172378_ANL_Jetvac-Jetvac_Accu_A5_RZ_VERSION_2019.indd 46 04.04.2019 11:42:02

Informazioni tecniche Jetvac

Proprietà	Jetvac
Assorbimento / Watt	900
Flusso max. di volume m^3/h	98,28
Livello di pressione sonora dB (A) (Incertezza di misura dB (A)	< 80 1,5)
Peso /kg	7,2
Superficie del filtro HEPA / cm^2	2000
Superficie filtro di protezione motore /cm^2	1700
Lunghezza del cavo / m	15

Proprietà	Jetvac
Potenza nominale /Volt	230 (~)
Depressione max. /kPa	21,1
Capacità sacchetto raccoglipolvere /l	3,5
Lunghezza tubo /m	2
Grado di protezione IP	20
Dimensioni (L x A x H)/cm	43 x 31 x 35,5

Informazioni tecniche Jetvac accu

Proprietà	Jetvac accu
Assorbimento / Watt	400
Flusso max. di in volume m^3/h	80
Livello di pressione sonora dB (A) (Incertezza di misura dB (A)	63 1,5)
Peso /kg	9,8
Peso senza batteria /kg	7,2
Batteria	Li-Ion
Superficie filtro di protezione motore /cm^2	1700

Proprietà	Jetvac accu
Autonomia /min	45
Potenza nominale /Volt	24 (=)
Depressione max. /kPa	9,9
Potenza aspirante /Watt	132
Capacità sacchetto raccoglipolvere /l	3,5
Lunghezza tubo /m	2
Grado di protezione IP	20
Dimensioni (L x A x H)/cm	43 x 31 x 35,5

172378_ANL_Jetvac-Jetvac_Accu_A5_RZ_VERSION_2019.indd 47 04.04.2019 11:42:02

Dichiarazione di conformità

Con la presente dichiariamo

VERMOP Salmon GmbH

D-82205 Gilching

che il prodotto descritto di seguito per come è stato concepito e costruito nonché nella versione da noi messa in commercio rispetta i relativi requisiti di sicurezza e salute di base della Direttiva CE.

Questa dichiarazione perde la propria validità qualora il prodotto venga modificato senza il nostro consenso.

Prodotto:	**Aspirapolvere**
Nome:	**Jetvac**
Tipo:	**Jetvac 230 V**

Direttive in materia

Il prodotto soddisfa i requisiti della norma tedesca sulla sicurezza degli apparecchi e dei prodotti.

Norme armonizzate applicate

Direttiva Macchine 2006/42/CE e modifiche 2009/127/CE
e norme DIN EN 60335-1:2009-08 e DIN EN 60335-2-69:2010-01.

Direttiva CEM 2004/108/CE con le norme DIN EN 61000-6-1:2007-10 e DIN EN 61000-6-3:2007-09.

DIN EN 60312-1 (VDE 0705-312-1):2014-01

Adeguate misure interne garantiscono che i prodotti soddisfino sempre i requisiti delle direttive CE attuali e delle norme applicate.

WEEE - Reg. - Nr. DE 72469700

Dirk Salmon

Amministratore

VERMOP Salmon GmbH

172378_ANL_Jetvac-Jetvac_Accu_A5_RZ_VERSION_2019.indd 48 04.04.2019 11:42:02

Dichiarazione di conformità

Con la presente dichiariamo

VERMOP Salmon GmbH

D-82205 Gilching

che il prodotto descritto di seguito per come è stato concepito e costruito nonché nella versione da noi messa in commercio rispetta i relativi requisiti di sicurezza e salute di base della Direttiva CE.

Questa dichiarazione perde la propria validità qualora il prodotto venga modificato senza il nostro consenso.

Prodotto:	**aspirapolvere, caricabatterie, pacco batterie**
Nome:	**Jetvac accu**
Tipo:	**Jetvac accu 24V**

Direttive in materia

Il prodotto soddisfa i requisiti della norma tedesca sulla sicurezza degli apparecchi e dei prodotti.

Norme armonizzate applicate

Direttiva Macchine 2006/42/CE e modifiche 2009/127/CE
e norme DIN EN 60335-1:2009-08 e DIN EN 60335-2-69:2010-01.

Direttiva CEM 2004/108/CE con le norme DIN EN 61000-6-1:2007-10 e DIN EN 61000-6-3:2007-09.

Adeguate misure interne garantiscono che i prodotti soddisfino sempre i requisiti delle direttive CE attuali e delle norme applicate.

WEEE - Reg. - Nr. DE 72469700

Dirk Salmon
Amministratore
VERMOP Salmon GmbH

172378_ANL_Jetvac-Jetvac_Accu_A5_RZ_VERSION_2019.indd 49 04.04.2019 11:42:02

Cuadro de montaje

Posición	Descripción	Ref.	Código de colores
1	Jetvac	7450..	..01 - azul ..02 - rojo ..04 - verde ..05 - amarillo
2	Jetvac accu	7500..	
3	Tubo para Jetvac	7419	
4	Tubo para Jetvac accu	7419L	
5	Tubo telescópico de acero inoxidable	7417	
6	Tobera para suelos	7437	
7	Pincel para muebles	7415	
8	Tobera de ranuras	7416	
9	Bolsa aspiradora	7441	
10	Filtro „HEPA“ (opcional)	7412	
11	Filtro protector de motor	7411	
12	Cable eléctrico, 15 m	7418	
13 o	Cargador, 45 min Cargador, 90 min	7521 752190	
14 o	Acumulador, 45 min Acumulador, 90 min	7510 7519	

Las piezas de repuesto y los accesorios sólo se pueden obtener a través de VERMOP.

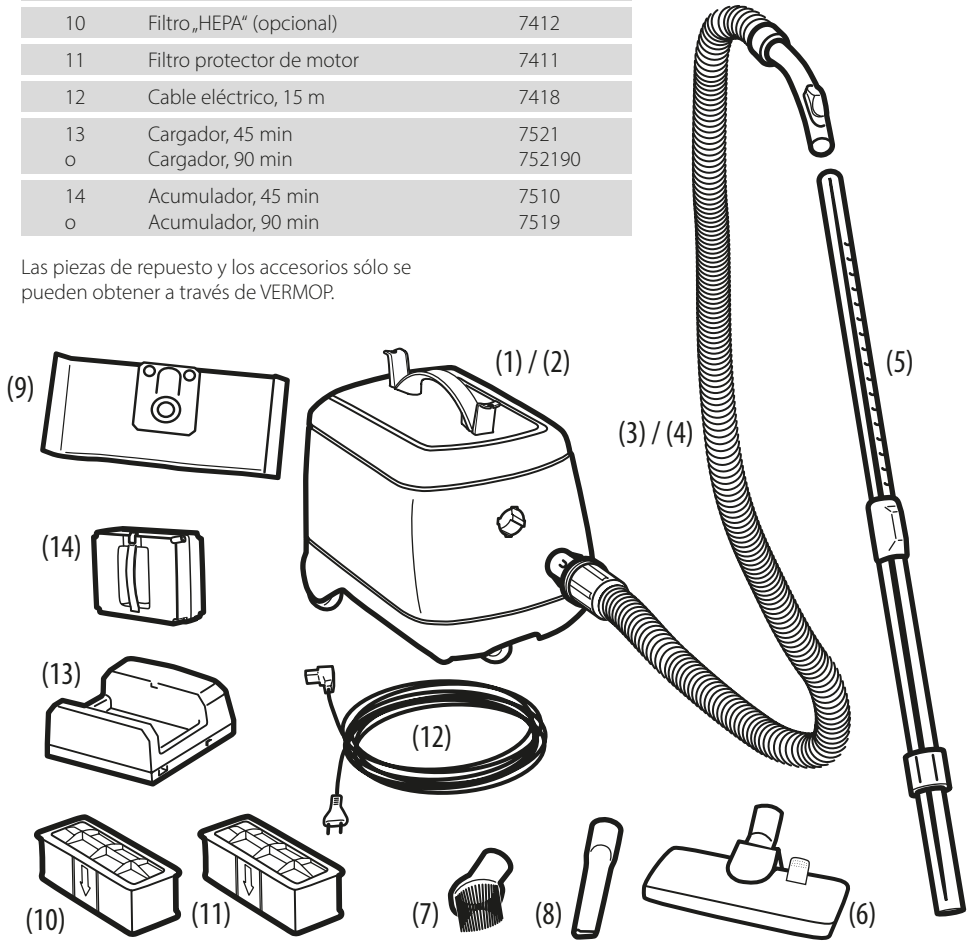

172378_ANL_Jetvac-Jetvac_Accu_A5_RZ_VERSION_2019.indd 50 04.04.2019 11:42:03

Índice

Cuadro de montaje 50

Leyenda 52

Advertencias de seguridad 52

Advertencias de precaución del aparato 52

Advertencias de precaución del cargador (Jetvac accu) 54

Advertencias de precaución del acumulador (Jetvac accu) 54

Primera puesta en marcha 55

Colocar y cambiar la bolsa para polvo 55

Montar accesorios 55

Cargar el acumulador (Jetvac accu) 56

Situación del indicador del cargador (Jetvac accu) 56

Colocar acumulador (Jetvac accu) 56

Comienzo/ final de la limpieza 56

Cambiar filtro protector del motor 57

Cambiar filtro HEPA 57

Dispositivo de contratracción (Jetvac) 57

Servicio, mantenimiento y cuidado 57

Transporte 58

Reciclaje 58

Avería 58

Informaciones técnicas 59

Declaración de conformidad 60

¡Atención!

No utilice el aparato antes de haber leído y entendido las instrucciones de uso.

Conserve las instrucciones de uso cuidadosamente y al alcance para poderlas consultar en cualquier momento.

Leyenda

Precaución: Actúe en general con prudencia.
Siga estas advertencias y esta manera de proceder para evitar averías en la función y daños en el aparato.

Atención: Indica la necesidad de ejecutar una acción en especial.

Consejo: Menciona indicaciones útiles para los usuarios.

Advertencias de seguridad

Estas instrucciones de uso le da todas las informaciones necesarias para una utilización y conservación adecuada, segura y correcta del aparato. La página desplegable contiene ilustraciones a las cuales se referirán las siguientes instrucciones.

El aparato está construido según la situación actual de la técnica y las reglas de seguridad técnica reconocidas. Está comprobado electro técnicamente y es conforme a las normas de seguridad europeas. No obstante también pueden presentarse peligros, sobre todo en el caso de un uso inadecuado o de infracción de las reglas y aplicaciones descritas en las instrucciones de funcionamiento.

Por esta razón, ¡lea por favor atentamente las instrucciones de uso antes de utilizar el aspirador! Por favor, no utilice el aparato antes de haber entendido las instrucciones y consérvelas cuidadosamente y al alcance.

¡En el caso de daños producidos por incumplimiento de las instrucciones de funcionamiento, se anula el derecho a la garantía! Para los daños resultantes no aceptamos ninguna responsabilidad.

En los daños materiales o personales producidos por una manipulación inadecuada o por el incumplimiento de las advertencias de precaución no aceptamos ninguna responsabilidad. En estos casos el derecho a garantía queda anulado.

Advertencias de precaución del aparato

- Jetvac y Jetvac Accu han sido diseñados únicamente para trabajos de aspiración en seco tanto para un uso en el hogar como para un uso industrial (por ejemplo, en la industria, hospitales, residencias, hoteles, colegios, oficinas). No utilizar bajo ningún concepto para la aspiración en húmedo.

172378_ANL_Jetvac-Jetvac_Accu_A5_RZ_VERSION_2019.indd 52 04.04.2019 11:42:03

- Está prohibido aspirar polvos y líquidos perjudiciales para la salud, líquidos, materiales inflamables o explosivos. (por ej.ácidos, lejías, polvos peligrosos).

- Este aparato está sólo indicado para la aspiración en seco y no puede ser utilizado al aire libre y bajo condiciones de humedad.

- El funcionamiento de este aparato sólo debe efectuarse por personal instruido y bajo el cumplimiento de las instrucciones de uso.

- En caso de tener contacto con piezas que transmiten corriente o tensión, existe el peligro de sufrir una descarga eléctrica que puede provocar heridas graves o hasta la muerte.
  ¡No toque nunca cables dañados!¡Hay que cambiar los cables defectuosos inmediatamente! Los cables de repuesto pueden obtenerse exclusivamente a través del fabricante (Ref. 7418).

- Para impedir un uso no autorizado, Jetvac y Jetvac Accu deberán depositarse en un lugar apropiado.

- Los trabajos de mantenimiento y las reparaciones deben realizarse exclusivamente por personal técnico autorizado, el cual debe conocer las medidas de seguridad relevantes aquí descritas, o por el fabricante.

- Ponga atención a su alrededor, sobre todo a terceras personas y a niños, cuando utilice el aspirador.

- Sólo se pueden utilizar accesorios originales y piezas de recambio originales sin excepción, de otro modo la garantía queda anulada.

- Desconecte el aparato cuando:
  - vaya a limpiarlo
  - lo adapte a otras funciones (por ejemplo, cambio de herramientas)
  - realice trabajos de mantenimiento
  - cambie piezas de desgaste
  - cambie la tobera
  - cambie el filtro o la bolsa de polvo
  - cambie piezas
  - vaya a dejar el aparato

- Para ello, ponga el interruptor de alimentación en la posición AUS y saque el enchufe de la toma de corriente (Jetvac) o retire el acumulador (Jetvac Accu).

- Las temperaturas no deberán ser inferiores a +5º C ni superiores a +35º C. Las temperaturas bajas, la humedad y el polvo pueden reducir la vida de servicio de los sistemas electrónicos y los acumuladores.

- No utilice el aparato sin la bolsa para polvo o el filtro protector del motor y asegúrese que éstos están limpios y están colocados correctamente.

Precaución: ¡Nunca manipule con las manos mojadas o húmedas las conexiones eléctricas!

Atención: Asegúrese por favor que al menos una vez al año se realiza un control técnico del aparato.

172378_ANL_Jetvac-Jetvac_Accu_A5_RZ_VERSION_2019.indd 53 04.04.2019 11:42:03

Advertencias de precaución del cargador (Jetvac accu)

- Compruebe regularmente que en el cargador y en las conducciones eléctricas de enlace (cable) no se formen grietas o éstos sean demasiado viejos.
- Utilice y guarde el cargador en casa en un ambiente seco. La temperatura de funcionamiento es de +5°C a +35°C, la temperatura de almacenamiento de -10°C a +45°C.
- No tire del cable cuando saque el enchufe del cargador del enchufe de la corriente. Sujete siempre el enchufe y no el cable.
- No utilice el cargador si el enchufe, el cable o la caja sufren desperfectos.
- Si el cargador sufre desperfectos, hay que devolverlo a un colaborador del servicio autorizado.
- El acumulador está destinado a utilizarse con el paquete de acumuladores adjuntos y sólo puede utilizarse con ellos.

Advertencias de precaución del acumulador (Jetvac accu)

- No abra el paquete de acumulador, de otro modo la garantía queda anulada.
- No retire el paquete de acumulador del aparato si éste está en funcionamiento.
- Utilice solamente el cargador adjunto por el fabricante.
- Si un paquete de acumulador sufre desperfectos, no lo utilice, ya que supone un gran peligro de lesión. Póngase en contacto con el fabricante o un colaborador técnico autorizado.
- No deseche los acumulador en la basura de casa, llévelos mejor a un lugar de recogida de residuos.
- No ponga el acumulador en cortocircuito, no lo desmonte y no lo tiere al fuego. El acumulador podría explotar.
- No deje caer el paquete de acumulador.
- Los polos de iones de litio del paquete de acumulador no pueden entrar en contacto con objetos conductores de electricidad ni sin querer ni a propósito, ya que éstos pueden provocar un cortocircuito.
- ¡Ponga atención que las clavijas y los bornes de contacto estén totalmente libres de suciedad y humedad!
- No almacene el paquete de acumuladores en un ambiente húmedo y no lo coloque sobre una superficie húmeda.
- No almacene ni cargue un paquete de acumuladores a menos de 5°C o a más de 35°C.
- La temperatura ideal para cargar el paquete de acumuladores es de 20°C.
- Cuando el aparato se desconecta aún estando en funcionamiento (indicador Low Batt.), vuelva a cargar el paquete de acumulador completamente.
- Antes de hacer algún cambio de piezas y el mantenimiento hay que retirar siempre el paquete de acumulador.

172378_ANL_Jetvac-Jetvac_Accu_A5_RZ_VERSION_2019.indd 54 04.04.2019 11:42:03

Precaución: En el caso de dañarse el paquete de acumulador, hay que tenerlo en observación como mínimo 30 minutos después del daño,
apagar elementos o paquetes en llamas con una manta, extintor o arena.
¡En ningún caso con agua!

Primera puesta en marcha

En un caso normal un técnico autorizado por VERMOP es el encargado de la distribución, la instrucción sobre las reglas de seguridad, la manipulación y el mantenimiento así como de la primera puesta en marcha. Si no es este el caso, el empresario es el responsable de la instrucción del trabajador que usará el aparato.

Colocar y cambiar la bolsa para polvo

Atención: ¡Apague el aparato y retire el enchufe de la corriente si quiere cambiar la bolsa para polvo!

[08] Abra la tapa según la ilustración.

[09] Retire la tubo de aspiración (3, 4) girando ligeramente hacia la izquierda y seguidamente tirando del dispositivo fijador de bayoneta.

[11] Saque la bolsa para polvo (9) y deséchela como es debido. Coloque una nueva bolsa para polvo (9). Tenga en cuenta por favor que la bolsa para polvo debe introducirse en las vías previstas para este fin dentro de la caja.

Montar accesorios

[09] Conecte la tubo de aspiración (3, 4) al aparato (1, 2). Mediante una fácil interposición y un ligero giro hacia la derecha podrá fijar la tubo aspiradora (3, 4) al aparato (1, 2).

[07] Introduzca el tubo telescópico (5) en la tubo de aspiración (3, 4). Introduzca la boquilla (6) u otro elemento de aspiración adjunto (7, 8) en el tubo telescópico.
Ajuste el tubo telescópico a su medida corporal.
Para reducir a corto plazo la potencia de aspiración, abra la boquilla de aire secundario en la empuñadura de la tubo de aspiración (3, 4), por ejemplo, para poder conseguir un mejor deslizamiento en alfombras de pelo largo.

Precaución: ¡El aspirado sin bolsa para el polvo o sin filtro protector del motor puede provocar desperfectos en el aparato y no es admisible!

172378_ANL_Jetvac-Jetvac_Accu_A5_RZ_VERSION_2019.indd 55 04.04.2019 11:42:03

Cargar el acumulador (Jetvac accu)

El acumulador suministrado con el Jetvac accu no está cargado completamente.
Cargue el acumulador durante 4 h como mínimo antes de su primer uso para asegurarse de poder utilizar su capacidad total.
El proceso de carga se efectúa tan pronto el acumulador se haya conectado al cargador. El tiempo de carga medio de un acumulador vacío con un tiempo de funcionamiento de 45 min. es de unas 2,5 horas, con un tiempo de funcionamiento de 90 minutos, de unas 5 horas.

[02] Coloque el aparato (2) por la parte de detrás y abra la tapa de debajo dando un giro de 90° al patín fiador. Ahora puede retirar el acumulador.

[03] Conecte el enchufe del cargador con el enchufe de la corriente. Ahora coloque el paquete de acumuladores (14) en el cargador (13) y ponga en marcha el cargador (13).

Situación del indicador del cargador (Jetvac accu)

Rojo	El acumulador está descargado totalmente o no hay ningún acumulador conectado
Amarillo	El acumulador se carga con normalidad
Verde/Amarillo intermitente	El acumulador está casi lleno
Verde	El acumulador está lleno
Rojo intermitente	El acumulador defectuoso

La electrónica reconoce un cortocircuito en el acumulador. Si se conecta un acumulador descargado totalmente (tensión menor que 21 voltios), el acumulador se carga lentamente hasta que la tensión del acumulador sobrepase los 21 voltios, después pasa a una carga normal.

Tan pronto como el paquete de acumuladores esté totalmente cargado, apague el aparato y tire del enchufe de la corriente. Ahora retire el paquete de acumuladores.

Colocar acumulador (Jetvac accu)

[04] Coloque el paquete de acumuladores (14) en el aparato, hasta que el cierre amarillo quede encajado. Cierre la tapa y asegúrela girando el patín fiador hasta la posición de salida.

Consejo: Con el aparato encendido y utilizando el Jetvac accu puede ver la situación de carga en el display.

Comienzo/ final de la limpieza

[06] Antes de empezar a aspirar, ponga el interruptor de alimentación en nivel "1".

Jetvac: Pulsando una vez el interruptor gris se activará el aparato en el modo de aspiración 1 (ligera), pulsando el interruptor gris de nuevo se activará el modo de aspiración 2 (máximo rendimiento), pulsando una tercera vez el interruptor gris se apagará el aparato.
Una vez finalizado el trabajo de aspiración, el interruptor deberá ponerse en el nivel "0" y deberá sacarse el cable de la toma de corriente.

172378_ANL_Jetvac-Jetvac_Accu_A5_RZ_VERSION_2019.indd 56 04.04.2019 11:42:03

Jetvac accu: Pulsando una vez el interruptor gris se activará el aparato en el modo de aspiración 1 (ligera); pulsando nuevamente vez el interruptor gris se apagará el aparato. Una vez finalizado el trabajo de aspiración, el interruptor deberá ponerse en el nivel "0".

Cambiar filtro protector del motor

Atención: ¡Apague el aparato, y retire el enchufe de la corriente si quiere cambiar el filtro protector del motor!

[08] Abra la tapa según la ilustración.

[10] Ahora retire el filtro protector del motor (antracita) (11) y deséchelo como es debido. Coloque un nuevo filtro protector del motor (antracita) (11) y cierre la tapa.

Cambiar filtro HEPA

Atención: ¡Apague el aparato y retire el enchufe de la corriente si quiere cambiar el filtro HEPA!

El filtro HEPA opcional (=High Efficiency Particulate Air) puede absorber partículas de polvo de 0,3 micrómetros.

[05] Primero abra el cierre giratorio según la ilustración. Abra la tapa. Ahora retire el filtro HEPA (amarillo) (10) y deséchelo como es debido. Coloque un nuevo filtro HEPA (amarillo) (10) y cierre la tapa.

Dispositivo de contratracción (Jetvac)

[12] El dispositivo de contratracción evita que en un esfuerzo mecánico el cable sea arrancado del Jetvac. Después de cambiar el cable, el nuevo cable debe colocarse según la ilustración.

Servicio, mantenimiento y cuidado

El Jetvac y Jetvac Accu son aspiradores de alta calidad cuya seguridad ha sido comprobada en fábrica por parte de examinadores autorizados. Después de un uso prolongado, los componentes eléctricos y mecánicos quedan sujetos a desgaste o envejecimiento.

Para mantener la seguridad de funcionamiento y para poder usar el aparato cuando sea necesario le recomendamos realizar un control del mismo al menos 1x al año.

Sólo deben utilizarse piezas (de repuesto) originales de VERMOP, de otro modo el producto puede perder en seguridad y puede no estar disponible cuando se necesite o bien suponer la anulación de la garantía.

Las reparaciones de piezas mecánicas o eléctricas de la máquina sólo pueden realizarse por trabajadores o técnicos autorizados por VERMOP que conozcan las normas de seguridad relevantes aquí expuestas.

El mantenimiento del aparato es una condición indispensable para que funcione sin problemas y tenga una larga vida.

172378_ANL_Jetvac-Jetvac_Accu_A5_RZ_VERSION_2019.indd 57 04.04.2019 11:42:03

En caso de dudas, diríjase por favor al representante local de VERMOP.

Transporte

Durante el transporte, tenga cuidado que el aparato y sus accesorios estén suficientemente protegidos.

Reciclaje

El aparato y sus accesorios que hay que eliminar deben transportarse a un centro de desechos especializado según las normas del país. VERMOP puede ayudarle en este caso.

Durante la realización del mantenimiento y reparaciones, todos los objetos que estén sucios y que no puedan limpiarse satisfactoriamente deberán desecharse. Estos objetos deben desecharse en bolsas impermeables de conformidad con las disposiciones para la eliminación de este tipo de residuos.

Antes de su eliminación, hay que retirar el paquete de acumuladores del aparato y desecharlo aparte.

Avería

Avería	Razón posible	Solución de la avería
El aparato no funciona	**Jetvac:** El cable no está conectado correctamente	Comprobar conexiones
	Jetvac accu: Acumulador descargado	Cargar acumulador
Poca potencia de aspiración	Unidad del filtro sucia	Cambiar el filtro
	Tubo o boquilla obturada	Retirar la suciedad
	Bolsa para polvo llena	Cambiar la bolsa para polvo
Jetvac accu: El paquete de acumuladores no se carga	El cargador-acumulador no está encendido	Conectar cargador con enchufe de la corriente

172378_ANL_Jetvac-Jetvac_Accu_A5_RZ_VERSION_2019.indd 58 04.04.2019 11:42:03

Informaciones técnicas Jetvac

Propiedades	Jetvac
Admisión / vatios	900
Caudal volumétrico max. m^3/h	98,28
Nivel de presión acústica dB (A)	< 80
(Incertidumbre de medida dB (A)	1,5)
Peso /kg	7,2
Superficie de filtro HEPA / cm^2	2000
Superficie de filtro protector del motor /cm^2	1700
Largo de cable / m	15

Propiedades	Jetvac
Absorción nominal de corriente/ voltios	230 (~)
Depresión max. /kPa	21,1
Volumen de bolsa para polvo /l	3,5
Largo de la tubo /m	2
Tipo de protección IP	20
Medidas (l x a x a)/cm	43 x 31 x 35,5

Informaciones técnicas Jetvac accu

Propiedades	Jetvac accu
Absorción / vatios	400
Caudal volumétrico max.m^3/h	80
Nivel de presión acústica dB (A)	63
(Incertidumbre de medida dB (A)	1,5)
Peso /kg	9,8
Peso sin acumulador /kg	7,2
Acumulador	Li-Ion
Tiempo de funcionamiento /min.	45
Absorción nominal de corriente/ voltios	24 (=)

Propiedades	Jetvac accu
Superficie de filtro protector del motor /cm^2	1700
Depresión max. /kPa	9,9
Potencia de aspiración en tubo /vatio	132
Volumen de bolsa para polvo /l	3,5
Largo de la tubo /m	2
Tipo de protección IP	20
Medidas (l x a x a)/cm	43 x 31 x 35,5

172378_ANL_Jetvac-Jetvac_Accu_A5_RZ_VERSION_2019.indd 59 04.04.2019 11:42:03

VERMOP Salmon GmbH

D-82205 Gilching

declara que el producto designado a continuación, por su concepción y su estilo así como por la aplicación llevada por nosotros al mercado, responde a las exigencias pertinentes y fundamentales de seguridad y salud de las pautas de la Comunidad europea.

Si se realiza algún cambio en el producto no acordado con nosotros esta declaración pierde su validez.

Producto:	Aspirador
Nombre:	Jetvac
Tipo:	Jetvac 230 V

Pautas pertinentes

Este producto responde a las exigencias de la ley alemana de seguridad para aparatos y productos.

Normas armonizadas aplicadas

Directiva sobre máquinas 2006/42/CE
con las modificaciones 2009/127/CE
y las normas DIN EN 60335-1:2009-08 y DIN EN 60335-2-69:2010-01.

Directiva de compatibilidad electromagnética 2004/108/CE
con las normas DIN EN 61000-6-1:2007-10 y DIN EN 61000-6-3:2007-09.

DIN EN 60312-1 (VDE 0705-312-1):2014-01

Mediante medidas internas se asegura que los productos siempre respondan a las exigencias de las pautas actuales de la Comunidad europea y de las normas aplicadas.

WEEE - Reg. - Nr. DE 72469700

Dirk Salmon

Administrador

VERMOP Salmon GmbH

172378_ANL_Jetvac-Jetvac_Accu_A5_RZ_VERSION_2019.indd 60 04.04.2019 11:42:03

VERMOP Salmon GmbH

D-82205 Gilching

declara que el producto designado a continuación, por su concepción y su estilo así como por la aplicación llevada por nosotros al mercado, responde a las exigencias pertinentes y fundamentales de seguridad y salud de las pautas de la Comunidad europea.

Si se realiza algún cambio en el producto no acordado con nosotros esta declaración pierde su validez.

Producto:	Aspirador, cargador, paquete de acumuladores
Nombre:	Jetvac accu
Tipo:	Jetvac accu 24V

Pautas pertinentes

Este producto responde a las exigencias de la ley alemana de seguridad para aparatos y productos.

Normas armonizadas aplicadas

Directiva sobre máquinas 2006/42/CE
con las modificaciones 2009/127/CE
y las normas DIN EN 60335-1:2009-08 y DIN EN 60335-2-69:2010-01.

Directiva de compatibilidad electromagnética 2004/108/CE
con las normas DIN EN 61000-6-1:2007-10 y DIN EN 61000-6-3:2007-09.

Mediante medidas internas se asegura que los productos siempre respondan a las exigencias de las pautas actuales de la Comunidad europea y de las normas aplicadas.

WEEE - Reg. - Nr. DE 72469700

Dirk Salmon

Administrador

VERMOP Salmon GmbH

Monteringsoversigt

Position	Beskrivelse	Art.-nr.
1	Jetvac	7450..
2	Jetvac accu	7500..
3	Slange til Jetvac	7419
4	Slange til Jetvac accu	7419L
5	Teleskopskaft af rustfrit stål	7417
6	Gulvmundstykke	7437
7	Mundstykke til støvsugning af møbler	7415
8	Mundstykke til støvsugning af fuger	7416
9	Støvsugerposer	7441
10	HEPA-Filter (valgfri)	7412
11	Filter til beskyttelse af motoren	7411
12	Strømkabel, 15 m	7418
13 eller	Ladeadapter, 45 min Ladeadapter, 90 min	7521 752190
14 eller	Batteri, 45 min Batteri, 90 min	7510 7519

..01 - blå
..02 - rød
..04 - grøn
..05 - gul

Reservedele og tilbehør kan kun købes hos VERMOP.

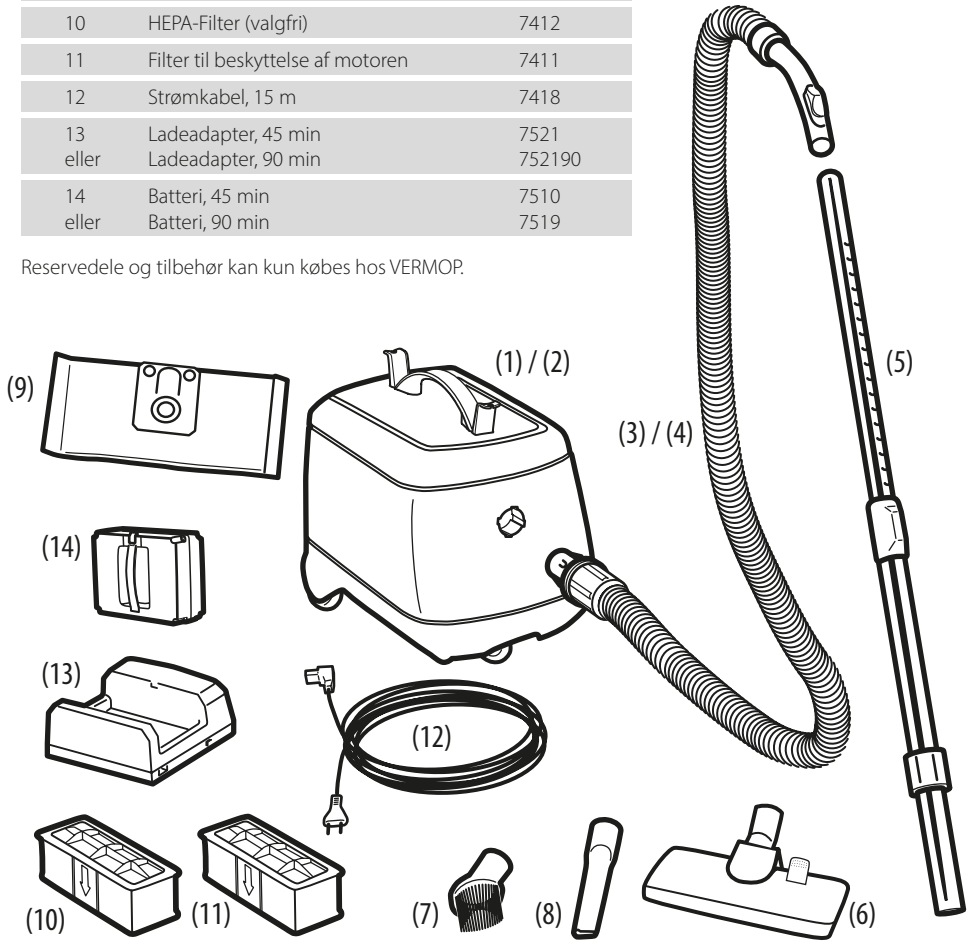

Indholdsfortegnelse

Monteringsoversigt 62

Signaturforklaring 64

Sikkerhedshenvisninger 64

Advarsler støvsuger 64

Advarsler ladeaggregat (Jetvac accu) 66

Advarsler batteri (Jetvac accu) 66

Første idriftsættelse 67

- Isætning/udskiftning af støvsugerpose 67
- Montering af tilbehør 67
- Opladning af akkumulator (Jetvac accu) 68
- Ladeaggregatets visninger (Jetvac accu) 68
- Isætning af akkumulator (Jetvac accu) 68

Rengøring start/slut 68

Udskiftning af motorfilter 69

Udskiftning af HEPA-filter 69

Trækaflastning (Jetvac) 69

Service, pleje og vedligeholdelse 69

Transport 70

Bortskaffelse 70

Fejl 70

Tekniske informationer 71

Overensstemmelseserklæring 72

Pas på!

Støvsugeren må først benyttes, når betjeningsvejledningen er blevet læst og forstået.

Betjeningsvejledningen opbevares på et let tilgængeligt sted, så man til enhver tid kan slå op i den.

Signaturforklaring

Advarsel: Udvis altid den fornødne omhu.
Følg disse henvisninger og fremgangsmåder, så driftsforstyrrelser eller beskadigelse af udstyret undgås.

Bemærk: Beskriver, hvordan en bestemt handling skal gennemføres.

Tip: Kendetegner praktiske råd omkring brug.

Sikkerhedshenvisninger

Nærværende betjeningsvejledning indeholder alle de informationer, der er nødvendige til korrekt og sikker brug og vedligeholdelse af støvsugeren. Tegningerne, som der henvises til i følgende vejledning, befinder sig på folde-ud siden.

Støvsugeren er konstrueret iht. den nyeste tekniske viden og i overensstemmelse med almindelige sikkerhedsbestemmelser. Den er godkendt iht. elektrotekniske normer og opfylder desuden de europæiske sikkerhedsnormer. Alligevel kan der opstå faresituationer, især hvis støvsugeren anvendes til ulovlige formål eller i strid med informationerne i betjeningsvejledningen.

Læs derfor betjeningsvejledningen omhyggeligt inden brug af støvsugeren! Benyt ikke støvsugeren, før du har forstået det, der står i betjeningsvejledningen, og opbevar denne på et let tilgængeligt sted.

Garantiretten bortfalder, hvis der skulle opstå skader som følge af, at der er handlet i modstrid med betjeningsvejledningen! Der hæftes heller ikke for følgeskader, der måtte opstå som et resultat heraf.

Ej heller kan producenten holdes ansvarlig for materielle skader eller personskader, der forårsages af ukorrekt håndtering eller tilsidesættelse af advarsler. I så tilfælde bortfalder enhver ret til at rejse garantikrav.

Advarsler (støvsuger)

- Jetvac og Jetvac Accu er kun beregnet til tørsugearbejder i husholding og erhverv (f. eks. industri, sygehuse, plejehjem, hoteller, skoler, kontorer). Må aldrig anvendes til sugning af vand
- Må ikke benyttes til opsamling af sundhedsfarligt støv, væske, brændbare eller eksplosive stoffer. (f.eks. syre, lud, farligt støv)

172378_ANL_Jetvac-Jetvac_Accu_A5_RZ_VERSION_2019.indd 64 04.04.2019 11:42:04

- Støvsugeren er udelukkende beregnet til tørsugning og må ikke anvendes udendørs i våde omgivelser.
- Støvsugeren må kun betjenes af skolet personale under hensyntagen til oplysningerne i betjeningsvejledningen.
- Kontakt med strøm eller spændingsførende dele indebærer en fare for elektriske stød, der kan føre til alvorlige kvæstelser og i værste fald medføre døden.
  Rør aldrig ved beskadigede kabler! Defekte kabler udskiftes straks! Reservekabler kan kun købes hos producenten (Art.-nr. 7418).
- For at undgå en usagkyndig brug skal Jetvac og Jetvac Accu deponeres i et aflåst rum.
- Vedligeholdelse og reparation skal gennemføres af autoriseret fagpersonale, der er bekendt med alle relevante sikkerhedsforanstaltninger, eller af producenten selv.
- Vær opmærksom på de lokale forhold under arbejdet og pas især på børn og andre personer i nærheden.
- Der må kun benyttes originalt tilbehør og originale reservedele, i modsat fald bortfalder garantien.
- Sluk for støvsugeren før:
  - den rengøres
  - omstilles til anden brug f. eks udskifter værktøjet
  - vedligeholdelsen gennemføres
  - sliddele udskiftes
  - dysen udskiftes
  - filteret og støvposen udskiftes
  - komponenter udskiftes
  - støvsugeren efterlades
- Indstil strømafbryderen på åositon FRA og træk strømstikket ud af strømudtaget (Jetvac) eller fjern batteripakken (Jetvac Accu).
- Temperaturernemå ikke underskride +5°C eller overskride +35°C. Lave samt fugt og støv kan reducere elektronikkens og batteriernes levetid betydeligt.
- Benyt ikke støvsugeren uden støvpose og motorfilter, og forvis dig desuden om, at både pose og filter sidder, som de skal.
- Benyt ikke støvsugeren, hvis luftstrømmen er blokeret. Hold den fri for støv, hår,„nullermænd“ og andet, der kunne tænkes at blokere for luftstrømmen.
- Dette apparat er ikke beregnet til at blive betjent af personer (inkl. børn), der har begrænsede fysiske, sensoriske elle mentale evner eller mangler erfaring og/eller viden, medmindre disse personer er under opsyn af en sikkerhedsansvarlig person eller har fået instruktionerne, hvordan apparatet skal betjenes.
- Børn bør være under opsyn for at sikre atde ikke leger med apparatet.
- Dette apparat må kun opbevares indendørs

172378_ANL_Jetvac-Jetvac_Accu_A5_RZ_VERSION_2019.indd 65 04.04.2019 11:42:04

Advarsel: Pas på fugtige eller våde hænder i forbindelse med elektriske kontakter!

Bemærk: Sørg for, at støvsugeren bliver grundigt efterset mindst 1x om året.

Advarsler ladeaggregat (Jetvac accu)

- Undersøg ladeaggregatet og de elektriske forbindelsesledninger (kabel) for revner og tegn på slitage med jævne mellemrum.
- Ladeaggregatet må kun benyttes i tørre indendørs omgivelser, og det samme gælder for opbevaring. Driftstemperaturen skal være omkring +5°C til +35°C, lagringstemperaturen omkring -10°C til +45°C.
- Hiv ikke i selve kablet, når du trækker stikket fra ladeaggreatet ud af stikkontakten. Hold om selve stikket, når dette trækkes ud.
- Ladeaggregatet må ikke benyttes, hvis stikket, kablet eller kabinettet er beskadiget.
- Er ladeaggregatet beskadiget, skal det sendes til reparation på et autoriseret serviceværksted.
- Ladeaggregatet er udelukkende beregnet til akkupakken og må kun benyttes sammen med denne.

Advarsler batteri (Jetvac accu)

- Akkupakken må ikke åbnes. Ellers bortfalder garantien.
- Akkupakken må ikke tages ud af støvsugeren, når denne er i brug.
- Benyt kun ladeaggregatet, der følger med ved levering.
- Hvis akkupakken er beskadiget, må denne ikke benyttes, idet dette vil indebære en øget risiko for at komme til skade. Kontakt producenten eller en autoriseret forhandler.
- Akkumulatoren må ikke smides i skraldespanden. Afleveres på en kommunal miljøstation eller lignende opsamlingssteder.
- Akkumulatoren må hverken kortsluttes, skilles ad eller kastes ind i ilden. Eksplosionsfare.
- Pas på ikke at tabe akkupakken.
- Polerne på li-ion akkupakken må under ingen omstændigheder komme i kontakt med elektrisk ledende genstande, da dette kan medføre kortslutning.
- Sørg for, at stikbenene m.v. er absolut frie for snavs og helt tørre!
- Akkupakken må ikke opbevares i fugtige omgivelser eller lægges på en våd undergrund.

172378_ANL_Jetvac-Jetvac_Accu_A5_RZ_VERSION_2019.indd 66 04.04.2019 11:42:04

- I forbindelse med opbevaring og opladning af akkupakken må temperaturen ikke komme ned under 5°C eller op over 35°C.
- Det bedste er at oplade akkupakken ved en temperatur på 20°C.
- Hvis støvsugeren pludselig går ud under driften (Low Batt.), er det tid til at oplade akkupakken (100%).
- Akkupakken fjernes i forbindelse med ombygnings- og vedligeholdelsesarbejde.

Advarsel: Hvis akkupakken er blevet beskadiget, holdes nøje øje med den i mindst 30 min. efter at skaden er indtrådt. Brændende batterier eller akkupakker slukkes med brandtæppe, ildslukker eller sand. Må under ingen omstændigheder slukkes med vand!

Første idriftsættelse

Normalt vil levering, vejledning i sikkerhedsforskrifter, håndtering og vedligeholdelse samt første idriftsættelse af støvsugeren ske gennem en af VERMOPs autoriserede medarbejdere. Hvor dette ikke er tilfældet, er operatøren selv ansvarlig for at give brugere af støvsugeren den nødvendige instruktion.

Isætning/udskiftning af støvsugerpose

Bemærk: Sluk for støvsugeren og træk stikket ud, når støvposen udskiftes!

[08] Låget åbnes som vist på tegningen.

[09] Tag sugeslangen (3, 4) af ved at dreje den lidt mod venstre, så bajonetlåsen løsnes.

[11] Tag støvposen (9) ud og bortskaf den iht. forskrifterne. Sæt en ny støvpose (9) i. Husk, at støvposen skal anbringes på skinnerne, der befinder sig inde i kabinettet.

Montering af tilbehør

[09] Sæt sugeslangen (3, 4) på støvsugeren (1, 2) igen. Når den er kommet på plads, låses den ved at dreje lidt mod højre.

[07] Stik teleskoprøret (5) ned i sugeslangen (3, 4). Sæt sugedysen (6) eller et andet af de medfølgende sugeelementer (7, 8) på teleskoprøret.
Justér teleskoprøret efter, hvor høj du er.
Til midlertidig reducering af sugeydelsen åbnes dysen til falsk luft på sugeslangens (3, 4) håndtag, f.eks. for at opnå bedre resultater på langhårede tæpper.

Advarsel: Støvsugning uden støvpose og motorfilter kan medføre beskadigelse af støvsugeren og er derfor ikke tilladt!

172378_ANL_Jetvac-Jetvac_Accu_A5_RZ_VERSION_2019.indd 67 04.04.2019 11:42:04

Opladning af akkumulator (Jetvac accu)

Akkumulatoren, der følger med Jetvac accu, er kun delvist opladet ved levering.

Skal oplades i mindst 4 timer inden førstegangsbrug for at sikre, at dens fulde kapacitet står til rådighed.

Opladningen starter, så snart akkumulaturen sluttes til ladeaggregatet. Den gennemsnitlige opladningstid for tomme akku-pakker med batteritid 45 min. er ca. 2,5 t, med batteritid 90 min. ca. 5 t.

[02] Apparatet (2) vendes rundt og låget på undersiden åbnes ved at dreje det 90°.
Tag akkumulatoren ud.

[03] Sæt ladeaggregatets stik til en stikkontakt. Anbring nu akkupakken (14) i ladeaggregatet (13) og tænd for dette.

Ladeaggregatets visninger (Jetvac accu)

Rød	Akkumulator er dybdeafladet eller akkumulator mangler
Gul	Akkumulator oplades helt normalt
Grøn/Gul blinker	Akkumulator er næsten helt opladet
Grøn	Akkumulator er helt opladet
Rød blinker	Akkumulator er defekt

Støvsugerens elektroniske komponenter registrerer straks en akku-kortslutning. Hvis et dybdeafladet batteri (spænding under 21 V) tilsluttes, vil akkumulatoren langsom blive opladet, til spændingen er kommet op over 21 V. Herefter skiftes til normal ladning.

Når akkupakken er helt opladet, slukkes for ladeaggregatet og stikket trækkes ud. Herefter tages akkupakken ud.

Isætning af akkumulator (Jetvac accu)

[04] Sæt akkupakken (14) i støvsugeren, så den gule lås falder i hak.
Låget lukkes og sikres ved at dreje det tilbage til udgangsposition.

Tip: Ved brug af Jetvac accu vil ladetilstanden fremgå af displayet, når støvsugeren benyttes.

Rengøring start/slut

[06] Indstil strømafbryderen til "1" for du begynder at arbejde.

Jetvac: Ved et tryk på den grå trip-knap, vil enheden (1, 2) EIN indstilles til sugeniveau 1. Ved endnu et tryk (2x) på den grå trip-knap, vil enheden indstilles til sugeniveau 2 (højeste ydelse). Ved endnu et nyt tryk (3x) på den grå trip-knap, vil enheden (1, 2) AUS tændes.
Efter sugningen bør netkontakten sættes til "0" og netkablet trækkes ud af stikdåsen.

Jetvac accu: Ved et tryk på den grå trip-knap, vil enheden (1, 2) EIN indstilles til sugeniveau 1. Ved endnu et nyt tryk på den grå trip-knap, vil enheden (1, 2) AUS tændes.
Efter sugningen bør netkontakten sættes til "0".

172378_ANL_Jetvac-Jetvac_Accu_A5_RZ_VERSION_2019.indd 68 04.04.2019 11:42:04

Udskiftning af motorfilter

Bemærk: Sluk for støvsugeren og træk stikket ud, når motorfilteret udskiftes!

[08] Låget åbnes som vist på tegningen.

[10] Tag motorfilteret (antracit) (11) ud og bortskaf det iht. forskrifterne.
Sæt et nyt motorfilter (antracit) (11) i og sæt låget på igen.

Udskiftning af HEPA-filter

Bemærk: Sluk for støvsugeren og træk stikket ud, når HEPA-filteret udskiftes!

HEPA-filteret (=High Efficiency Particulate Air) kan opsamle støvpartikler på 0,3 mikrometer.
Fås som tilbehør.

[05] Først åbnes drejelåsen som vist på tegningen. Luk klappen op. Tag HEPA-filteret (gul) (10) ud og bortskaf det iht. forskrifterne. Sæt et nyt HEPA-filter (gul) (10) i og luk klappen igen.

Trækaflastning (Jetvac)

[12] Trækaflastningen forhindrer, at kablet bliver revet ud af Jetvac i forbindelse med mekanisk belastning.
Efter udskiftning af kabel skal det nye kabel anbringes som vist på tegningen.

Service, pleje og vedligeholdelse

Jetvac og Jetvac Accu er en kvalitets-støvsuger, hvis sikkerhed er på fabrikken blevet kontrolleret af autoriserede kontrollører. Elektriske og mekaniske komponenter er ved længer tids brug udsat for slitage og ældning.For at opretholde driftssikkerheden og støvsugerens rådighedsgrad, anbefales det at få den grundigt efterset mindst 1x om året.

Der må kun benyttes originale reservedele fra VERMOP, i modsat fald kan der ikke garanteres for støvsugerens sikkerhed og brugsduelighed, og i værste fald vil garantien bortfalde.

Reparation af støvsugerens mekaniske og elektriske komponenter skal overlades til autoriserede VERMOP-medarbejdere eller personer, der har den fornødne ekspertise og er bekendt med de relevante sikkerhedsforskrifter.

Vedligeholdelse af støvsugeren er en forudsætning for fejlfrie funktioner og lang levetid.

Har du spørgsmål vedr. service, bedes du henvende dig til den lokale VERMOP forhandler.

172378_ANL_Jetvac-Jetvac_Accu_A5_RZ_VERSION_2019.indd 69 04.04.2019 11:42:04

Transport

Sørg for god beskyttelse af støvsugeren og alt tilbehør i forbindelse med transport.

Bortskaffelse

Brugt udstyr samt tilbehør bortskaffes iht. gældende forskrifter. Du kan evt. få VERMOP til at hjælpe dig.

I forbindelse med vedligeholdelse eller reparation skal alle forurenede genstande, der ikke kan rengøres på tilfredsstillende vis, bortskaffes. Sådanne genstande bortskaffes i en tæt pose i overensstemmelse med de til enhver tid gældende bestemmelser for deponering af affald.

Forinden tages akkupakken ud af støvsugeren og bortskaffes separat.

Fejl

Fejl	Mulig årsag	Afhjælpning af fejl
Støvsuger fungerer ikke	**Jetvac:** Kabel er ikke korrekt tilsluttet	Tjek forbindelser
	Jetvac accu: Akkumulator aflades	Akkumulator oplades
Dårlig sugeeffekt	Filterelement snavset	Filter udskiftes
	Slange eller dyse tilstoppet	Snavs fjernes
	Støvpose er fuld	Støvpose udskiftes
Jetvac accu: Akkupakke kan ikke oplades	Akku-ladeaggregat er ikke tændt	Ladeaggregat sættes i stikkontakt

172378_ANL_Jetvac-Jetvac_Accu_A5_RZ_VERSION_2019.indd 70 04.04.2019 11:42:04

Tekniske informationer Jetvac

Egenskab	Jetvac
Forbrug / W	900
max. volumenstrøm m^3/h	98,28
Lydtrykniveau dB (A) (Måleusikkerhed dB (A)	< 80 1,5)
Vægt /kg	7,2
HEPA-filterareal / cm^2	2000
Motorfilterareal /cm^2	1700
Kabellængde / m	15

Egenskab	Jetvac
Nominelt forbrug /V	230 (~)
max. undertryk /kPa	21,1
Støvpose volumen /l	3,5
Slangelængde /m	2
IP kapslingsklasse	20
Mål (l x b x h)/cm	43 x 31 x 35,5

Tekniske informationer Jetvac accu

Egenskab	Jetvac accu
Forbrug / W	400
max. volumenstrøm m^3/h	80
Lydtrykniveau dB (A) (Måleusikkerhed dB (A)	63 1,5)
Vægt /kg	9,8
Vægt uden akkumulator /kg	7,2
Akkumulator	Li-Ion
Driftstid /min	45

Egenskab	Jetvac accu
Motorfilterareal /cm^2	1700
Nominelt forbrug /V	24 (=)
max. undertryk /kPa	9,9
Sugeeffekt ved rør /W	132
Støvpose volumen /l	3,5
Slangelængde /m	2
IP kapslingsklasse	20
Mål (l x b x h)/cm	43 x 31 x 35,5

172378_ANL_Jetvac-Jetvac_Accu_A5_RZ_VERSION_2019.indd 71 04.04.2019 11:42:05

Overensstemmelseserklæring

Hermed erklærer vi

VERMOP Salmon GmbH

D-82205 Gilching

at efterfølgende produkt resp. den af os lancerede model opfylder de grundlæggende sikkerheds- og sundhedskrav i de pågældende EF-direktiver med hensyn til konstruktion og design.

Hvis produktet ændres uden vort samtykke, mister nærværende erklæring sin gyldighed.

Produkt:	**Støvsuger**
Produktnavn:	**Jetvac**
Typ:	**Jetvac 230 V**

Relevante retningslinjer

Produktet opfylder kravene iht. tysk lov om maskin- og produktsikkerhed.

Anvendte harmoniserede normer

Maschinendirektiv 2006/42/EF
med ændringer 2009/127/EF
og standarderne EN 60335-1:2009-08 og EN 60335-2-69:2010-01.

EMC-direktiv 2004/108/EF
med standarderne EN 61000-6-1:2007-10 og EN 61000-6-3:2007-09.

DIN EN 60312-1 (VDE 0705-312-1):2014-01

Der er gennem interne foranstaltninger skabt sikkerhed for, at produkterne til enhver tid opfylder kravene iht. de aktuelle EF-direktiver og de anvendte normer.

WEEE - Reg. - Nr. DE 72469700

Dirk Salmon

Adm. direktør

VERMOP Salmon GmbH

172378_ANL_Jetvac-Jetvac_Accu_A5_RZ_VERSION_2019.indd 72 04.04.2019 11:42:05

Overensstemmelseserklæring

Hermed erklærer vi

VERMOP Salmon GmbH

D-82205 Gilching

At efterfølgende produkt resp. den af os lancerede model opfylder de grundlæggende sikkerheds- og sundhedskrav i de pågældende EF-direktiver med hensyn til konstruktion og design.

Hvis produktet ændres uden vort samtykke, mister nærværende erklæring sin gyldighed.

Produkt:	**Støvsuger, ladeaggregat, akkupakke**
Produktnavn:	**Jetvac accu**
Type:	**Jetvac accu 24V**

Relevante retningslinjer

Produktet opfylder kravene iht. tysk lov om maskin- og produktsikkerhed.

Anvendte harmoniserede normer

Maschinendirektiv 2006/42/EF
med ændringer 2009/127/EF
og standarderne EN 60335-1:2009-08 og EN 60335-2-69:2010-01.

EMC-direktiv 2004/108/EF
med standarderne EN 61000-6-1:2007-10 og EN 61000-6-3:2007-09.

Der er gennem interne foranstaltninger skabt sikkerhed for, at produkterne til enhver tid opfylder kravene iht. de aktuelle EF-direktiver og de anvendte normer.

WEEE - Reg. - Nr. DE 72469700

Dirk Salmon
Adm. direktør
VERMOP Salmon GmbH

172378_ANL_Jetvac-Jetvac_Accu_A5_RZ_VERSION_2019.indd 73 04.04.2019 11:42:05

Schemat budowy

pozycja	opis	nr art.:	farbcode
1	Jetvac	7450..	..01 - niebieski ..02 - czerwony ..04 - zielony ..05 - żółty
2	Jetvac accu	7500..	
3	Wąż do Jetvac	7419	
4	Wąż do Jetvac accu	7419L	
5	Rura teleskopowa ze stali szlachetnej	7417	
6	Ssawka do podłóg	7437	
7	Ssawka okrągła do mebli	7415	
8	Ssawka szczelinowa	7416	
9	Worek do odkurzacza	7441	
10	Filtr HEPA (opcjonalnie)	7412	
11	Filtr ochronny do silnika	7411	
12	Kabel, 15 m	7418	
13 lub	Ładowarka, 45 min Ładowarka, 90 min	7521 752190	
14 lub	Akumulator, 45 min Akumulator, 90 min	7510 7519	

Części zamienne i wyposażenie dodatkowe jest dostępne wyłącznie w firmie VERMOP.

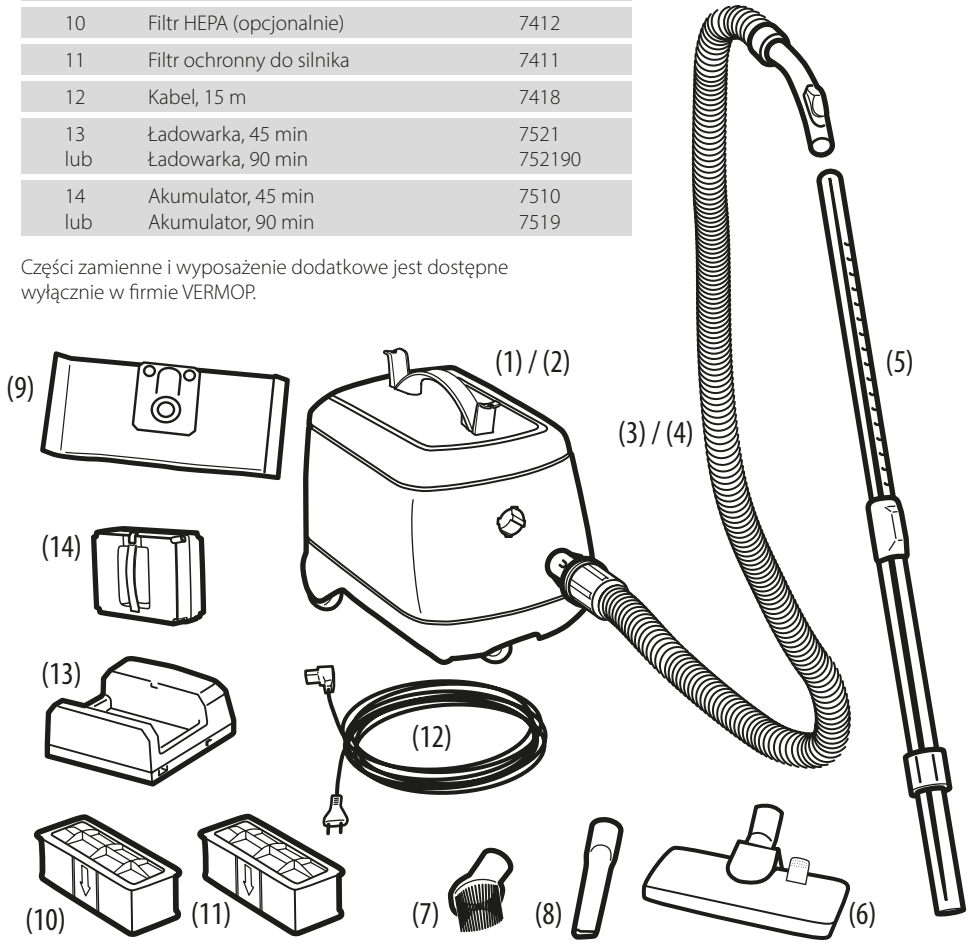

172378_ANL_Jetvac-Jetvac_Accu_A5_RZ_VERSION_2019.indd 74 04.04.2019 11:42:05

Spis treści

Schemat budowy 74

Objaśnienia symboli 76

Wskazówki dotyczące bezpieczeństwa 76

Ostrzeżenia - urządzenie 77

Ostrzeżenia - ładowarka (Jetvac accu) 78

Ostrzeżenia - bateria (Jetvac accu) 78

Pierwsze uruchomienie 79

Wymiana worka 79

Montaż osprzętu 80

Ładowanie baterii (Jetvac accu) 80

Wskaźnik stanu ładowarki (Jetvac accu) 80

Wkładanie baterii (Jetvac accu) 80

Początek/koniec pracy urządzenia 81

Wymiana filtra ochronnego silnika 81

Wymiana filtra HEPA 81

Zabezpieczenie przed wyrwaniem kabla (Jetvac) 81

Serwis, konserwacja, czyszczenie 82

Transport 82

Utylizacja 82

Usterki 82

Informacje techniczne 83

Oświadczenie zgodności 84

Uwaga!

Nie używać urządzenia przed zapoznaniem się z instrukcją obsługi.

Przechowywać ją starannie w dostępnym miejscu.

Objaśnienia symboli

Ostrzeżenie: Prosimy tutaj zachować szczególną uwagę.
Należy postępować według podanych wskazówek i czynności, aby uniknąć usterek i uszkodzenia urządzenia.

Uwaga: Wskazuje na konieczność przeprowadzenia szczególnie wymaganej czynności.

Rada: Oznacza wskazówki korzystne dla użytkownika

Wskazówki dotyczące bezpieczeństwa

Poniższa instrukcja obsługi podaje wszystkie informacje, które są potrzebne do prawidłowego, bezpiecznego i zgodnego z przeznaczeniem użytkowania i stosowania urządzenia. Strona rozkładana zawiera rysunki, do których odwołuje się treść danej części instrukcji.

Urządzenie zaprojektowane zostało według aktualnego poziomu techniki i przy zachowaniu reguł bezpieczeństwa. Zostało przebadane pod względem elektrotechnicznym i odpowiada europejskim normom bezpieczeństwa. Pomimo tego mogą występować zagrożenia, przede wszystkim przy niezgodnym z przeznaczeniem użytkowaniu lub nieprzestrzeganiu przepisów i zasad instrukcji obsługi.

Dlatego Prosimy uważnie przeczytać instrukcje obsługi odkurzacza! Prosimy nie używać urządzenia zanim nie zrozumieją Państwo instrukcji obsługi oraz przechowywać ją starannie w dostępnym miejscu .

Przy szkodach wynikłych z nieprzestrzegania instrukcji obsługi, wygasa prawo do roszczeń gwarancyjnych! Za szkody wynikłe z tego powodu nie bierzemy żadnej odpowiedzialności.

Przy szkodach rzeczowych lub osobowych, które zostaną spowodowane nieodpowiednią obsługą lub nieprzestrzeganiem ostrzeżeń, nie bierzemy żadnej odpowiedzialności. W takich przypadkach wygasa wszelka gwarancja.

172378_ANL_Jetvac-Jetvac_Accu_A5_RZ_VERSION_2019.indd 76 04.04.2019 11:42:05

Ostrzeżenia - urządzenie

- Systemy Jetvac i Jetvac Accu są przeznaczone wyłącznie do czyszczenia na sucho w gospodarstwach domowych, jak również w obszarach gospodarczych (np. przemyśle, szpitalach, domach starości, hotelach, szkołach, biurach). Nie używać w żadnym wypadku do czyszczenia na mokro.

- Zasysanie kurzy szkodliwych dla zdrowia, cieczy, materiałów łatwopalnych lub wybuchowych jest zabronione. (n.p. Kwasy, ługi, niebezpieczne kurze).

- Urządzenie przeznaczone jest tylko do zastosowania suchego i nie może być stosowane na wolnym powietrzu w warunkach mokrych.

- Obsługa może być wykonywana wyłącznie przez przeszkolony personel przy przestrzeganiu instrukcji obsługi.

- Przy kontakcie z prądem elektrycznym lub częściami przewodzącymi prąd istnieje niebezpieczństwo porażenia prądem, które może doprowadzić do cężkich obrażeń lub nawet śmierci.
  Nigdy nie dotykać uszkodzonych kabli! Uszkodzone kable natychmiast wymienić!
  Nowe kable nabywać wyłącznie u producenta (Art.Nr. 7418).

- Aby zapobiec nieupoważnionemu użyciu urządzenia, Jetvac i Jetvac Accu należy odstawiać do przeznaczonego do tego celu pomieszczenia.

- Prace konserwacyjne i naprawy mogą być wykonywane jedynie przez autoryzowany personel fachowy, który jest wtajemniczony we wszystkie ważne zasady bezpieczeństwa, lub przez producenta.

- Podczas pracy należy uważać na warunki miejscowe szczególnie na osoby trzecie i dzieci.

- Stosowane mogą być bez wyjątku tylko części oryginalne i oryginalny osprzęt, w przeciwnym wypadku przepada gwarancja.

- Urządzenie należy wyłączyć na czas:
  - jego czyszczenia,
  - przestawiania na inne funkcje (np. podczas wymiany narzędzi),
  - przeprowadzania konserwacji,
  - wymiany zużytych części,
  - wymiany dyszy,
  - wymiany filtra lub worka,
  - wymiany części,
  - opuszczenia urządzenia.

- W tym celu wyłącznik sieciowy należy ustawić w pozycji AUS (WYŁ) oraz wyjąć wtyczkę z gniazda (Jetvac) lub wyjąć akumulator (Jetvac Accu).

- Temperatura nie powinna być niższa niż +5°C ani przekraczać +35°C. Niskie temperatury, wilgoć i kurz mogą bardzo obniżyć trwałość układu elektronicznego i akumulatorów.

172378_ANL_Jetvac-Jetvac_Accu_A5_RZ_VERSION_2019.indd 77 04.04.2019 11:42:05

- Nie stosować urządzenia bez worka na kurz i filtra ochronnego silnika oraz należy się upewnić czy te są czysto i prawidłowo zamontowane.
- Nie stosować urządzenia gdy zablokowany jest strumień powietrza. Należy utrzymywać urządzenie wolne od kurzu, włosów, nitek lub innych ciał obcych, które mogą znacząco zakłucić strumień powietrza.
- Urządzenie to nie może być obsługiwane przez osoby (w tym dzieci) o ograniczonych możliwościach fizycznych, czuciowych lub psychicznych albo nieposiadające należytego doświadczenia i/lub wiedzy w tym zakresie, chyba że znajdują się one pod nadzorem osoby odpowiedzialnej za ich bezpieczeństwo, która udzieliła im wskazówek dotyczących jego obsługi.
- Dzieci należy dopilnować, aby nie bawiły się tym urządzeniem.
- Urządzenie to może być przechowywane wyłącznie wewnątrz pomieszczeń.

Ostrzeżenie: Nigdy nie pracować z mokrymi lub wilgotnymi rękoma przy połączeniach elektrycznych!

Uwaga: Prosimy dopilnować i zapewnić, aby co najmniej raz w roku był przeprowadzany serwis urządzenia.

Ostrzeżenia - ładowarka (Jetvac accu)

- Regularnie sprawdzać ładowarkę jak również elektryczne przewody łączące (kable) na pęknięcia i starzenie.
- Ładowarkę stosować i przechowywać w obiekcie w suchym otoczeniu. Temperatura pracy wynosi od+ 5°C do +35°C, temperatura przechowywania od +10°C do +45°C.
- Nie ciągnąć za kabel, jeżeli wyciągają Państwo wtyczkę ładowarki z gniazdka. Chwytać zawsze za wtyczkę a nie za kabel.
- Nie stosować ładowarki, jeżeli wtyczka, kabel lub obudowa są uszkodzone.
- Jeżeli ładowarka jest uszkodzona, musi zostać dostarczona do autoryzowanego serwisu.
- Ładowarka przeznaczona jest tylko do zastosowania z dostarczanym zestawem baterii i tylko z nim może być stosowana.

Ostrzeżenia - bateria (Jetvac accu)

- Nie otwierać zestawu baterii, w przeciwnym razie następuje utrata gwarancji..
- Nie usuwać zestawu baterii z urządzenia gdy to jest w stanie pracy.
- Używać tylko dostarczonej przez producenta ładowarki.

172378_ANL_Jetvac-Jetvac_Accu_A5_RZ_VERSION_2019.indd 78 04.04.2019 11:42:05

- Jeżeli zestaw baterii jest uszkodzony nie używać go, występuje wysokie niebezpieczeństwo zranienia. Skontaktować się z producentem lub fachowcem.
- Nie wyrzucać baterii do śmieci domowych, tylko oddać do odpowiedniego miejsca utylizacji.
- Nie łączyć baterii na zwarcie, nie demontować i nie wrzucać do ognia. Bateria może eksplodować.
- Nie upuszczać baterii na ziemię.
- Bieguny baterii Li-jonowych nie mogą ani przez przeoczenie ani z zamiarem zetknąć się z przedmiotami przewodzącymi prąd elektryczny, gdyż te mogą spowodować zwarcie.
- Uważać na to, aby bolce i styki kontaktowe byly absolutnie wolne od zanieczyszczenia!
- Nie przechowywać baterii w wilgotnym otoczeniu i nie kłaść na wilgotnym podłożu.
- Nigdy nie przechowywać i nie ładować baterii w temperaturze poniżej 5°C wzgl. powyżej 35°C.
- Ładować baterię temperaturze otoczenia 20°C.
- Jeżeli urządzenie wyłączy się w czasie pracy (wskaźnik Low Batt.), ponownie naładować baterię do pełna.
- Przed rozpoczęciem prac przeróbkowych lub serwisowych zawsze usunąć baterię.

Ostrzeżenie: W przypadku wystąpienia uszkodzenia baterii, zawsze obserwować ją minimum 30 min. po wystąpieniu uszkodzenia, palące się cele lub cały zestaw gasić kocem gaśniczym, gaśnicą lub piaskiem. W żadnym wypadku nie gasić wodą!

Pierwsze uruchomienie

Dostawa, przeszkolenie dotyczącze przepisów bezpieczeństwa, obsługa i konserwacja jak również pierwsze uruchomienie, generalnie następuje poprzez autoryzowanego przedstawiciela firmy VERMOP. W innym wypadku za przeszkolenie obsługi odpowiedzialny jest użytkownik urządzenia.

Wymiana worka

Uwaga: Wyłączyć urządzenie i wyciągnąć wtyczkę, jeżeli chcemy wymienić worek na kurz!

[08] Otworzyć pokrywę jak na rysunku.

[09] Wyjąć wąż ssący (3, 4) przez lekkie przekręcenie w lewo a następnie wyciągnięcie mocowania bagnetowego.

[11] Wyjąć worek na kurz (9) i zutylizować go. Włożyć nowy worek (9). Zwrócić uwagę na to, że worek musi zostać wprowadzony w przewidziane do tego szyny we wnętrzu obudowy.

172378_ANL_Jetvac-Jetvac_Accu_A5_RZ_VERSION_2019.indd 79 04.04.2019 11:42:06

Montaż osprzętu

[09] Podłączyć wąż ssący (3, 4) do urządzenia (1, 2). Przez proste wsunięcie i lekkie przekręcenie w prawo wąż ssący (3, 4) zostaje zamocowany w urządzeniu (1, 2).

[07] Włożyć rurę teleskopową (5) na waz ssący (3, 4). Włożyć dyszę ssącą (6) lub inną dostarczoną końcówkę ssącą (7, 8) na rurę teleskopową. Dopasować rurę teleskopową do swojego wzrostu. Aby krótkotrwale zredukować moc ssania, otworzyć dyszę na uchwycie węża ssącego (3, 4) np. aby umożliwić lepszy ślizg na długowłosych dywanach.

Ostrzeżenie: Praca bez worka na śmieci i filtra ochronnego silnika może doprowadzić do uszkodzenia urządzenia i jest niedozwolona!

Ładowanie baterii (Jetvac accu)

Bateria, która jest dostarczana z Jetvac accu, nie jest jeszcze całkowicie naładowana.

Przed pierwszym zastosowaniem ładować baterię minimum 4 h, aby upewnić się, że możemy wykorzystywać pełną pojemność.

Ładowanie następuje jak tylko bateria zostanie podłączona do ładowarki. Przeciętny czas ładowania rozładowanego zestawu akumulatora o przebiegu 45 minut wynosi ok. 2,5 godziny, a o przebiegu 90 minut – ok. 5 godzin.

[02] Postawić urządzenie (2) na spodniej stronie i otworzyć pokrywę na dolnej stronie przez przekręcenie zatrzasku o 90°. Teraz należy wyjąć baterię.

[03] Połączyć wtyczkę ładowarki z gniazdkiem sieciowym. Teraz należy włożyć zestaw baterii (14) do ładowarki (13) i włączyć ładowarkę (13).

Wskaźnik stanu ładowarki (Jetvac accu)

czerwony	Bateria mocno rozładowana lub nie podłączona bateria
żółty	Bateria jest normalnie ładowana
zielony/żółty migają	bateria jest prawie pełna
zielony	bateria jest pełna
czerwony miga	bateria uszkodzona

Elektronika rozpoznaje zwarcie baterii. Jeżeli podłączona zostanie mocno rozładowana bateria (napięcie poniżej 21 volt), będzie ona powoli ładowana aż do przekroczenia napięcia 21 volt, następnie przełacza się na normalne ładowanie.

Jeżeli zestaw baterii zostanie całkowicie naładowany, należy wyłaczyć ładowarkę i wyciągnąć wtyczkę. Teraz należy wyjąć zestaw baterii.

Wkładanie baterii (Jetvac accu)

[04] Włożyć zestaw baterii (14) do urządzenia, aż zaskoczy zółty zatrzask.
Zamknąć pokrywę i zabezpieczyć ją poprzez obrót zatrzasku do pozycji wyjściowej.

172378_ANL_Jetvac-Jetvac_Accu_A5_RZ_VERSION_2019.indd 80 04.04.2019 11:42:06

Rada: Podczas pracy z Jetvac accu można przy włączonym urządzeniu odczytać stan naładowania na wyświetlaczu.

Początek/koniec pracy urządzenia

[06] Przed rozpoczęciem czyszczenia wyłącznik sieciowy należy ustawić na „1".

Jetvac: Jedno wciśnięcie szarego przycisku w odkurzaczu spowoduje włączenie 1 poziomu ssania, ponowne przyciśnięcie (2x) szarego przycisku włączy ssanie na poziomie 2 (najwyższa wydajność), ponowne przyciśnięcie (3x) szarego przycisku wyłączy odkurzacz (1, 2).
Po zakończeniu odkurzania należy przestawić wyłącznik sieciowy na "0" i wyjąć wtyczkę z gniazda.

Jetvac accu: Jedno wciśnięcie szarego przycisku w odkurzaczu spowoduje włączenie 1 poziomu ssania; ponowne przyciśnięcie szarego przycisku wyłączy odkurzacz (1, 2).
Po zakończeniu odkurzania należy przestawić wyłącznik sieciowy na "0".

Wymiana filtra ochronnego silnika

Uwaga: Wyłączyć urządzenie i wyciągnąć wtyczkę, jeżeli chcemy wymienić filtr ochronny silnika!

[08] Otworzyć pokrywę jak na rysunku.

[10] Otworzyć pokrywę. Teraz wyjąć filtr ochronny silnika (antracyt) (11) i zutylizować go. Włożyć nowy filtr ochronny silnika (antracyt) (11) z zamknąć pokrywę.

Wymiana filtra HEPA

Uwaga: Wyłaczyć urządzenie i wyciągnąć wtyczkę, jeżeli chcemy wymienić, filtr HEPA!

Opcjonalny filtr HEPA (=High Efficiency Particulate Air) może przyjmować cząsteczki kurzu 0,3 mikrometra.

[05] Otworzyć zamek obrotowy jak na rysunku. Otworzyć pokrywę. Teraz wyjąć filtr HEPA (żółty) (10) i zutylizować go. Włożyć nowy filtr HEPA (żółty) (10) i zamknąć pokrywę.

Zabezpieczenie przed wyrwaniem kabla (Jetvac)

[12] Zwolnienie ciągu zapobiega wyrwaniu kabla z urządzenia w sposób mechaniczny.
Po wymianie kabla nowy kabel musi zostać ponownie zamocowany jak na rysunku.

172378_ANL_Jetvac-Jetvac_Accu_A5_RZ_VERSION_2019.indd 81 04.04.2019 11:42:06

Serwis, konserwacja, czyszczenie

Urządzenia Jetvac i Jetvac Accu to najwyższej jakości odkurzacze, które zostały sprawdzone podczas działania przez biegłych rewidentów pod względem bezpieczeństwa. Elementy elektryczne i mechaniczne ulegają zużyciu lub starzeniu się po dłuższym czasie eksploatacji.

W celu zachowania bezpieczeństwa użytkowania i sprawności urządzenia zalecamy minimum 1x w roku przeprowadzenie kontroli serwisowej.

Wolno stosować tylko oryginalne części zamienne VERMOP, w przeciwnym wypadku może dojść do obniżenia bezpieczeństwa wzgl. utraty gwarancji.

Naprawy części elektrycznych i mechanicznych mogą być wykonywane tylko przez autoryzowanych pracowników VERMOP, którzy są wtajemniczeni we wszystkie istotne przepisy dotyczące bezpieczeństwa.

Dokonywanie przeglądów urządzenia jest gwarancją bezawaryjnej pracy i długiego okresu użytkowania.

W przypadku pytań do serwisu prosimy zwrócić się do Państwa lokalnego przedstawiciela VERMOP.

Transport

Przy transporcie prosimy uważać na odpowiednią ochronę urządzenia i osprzętu.

Utylizacja

Urządzenie i jego osprzęt należy zutylizować fachowo zgodnie z miejscowymi przepisami. VERMOP może być tutaj Państwu pomocny.

Przy pracach konseracyjnych i naprawczych wszystkie zabrudzone części, których nie można dostatecznie oczyścić, muszą zostać zutylizowane. Takie przedmioty muszą zostać zutylizowane w nieprzezroczystym worku zgodnie z przepisami dot. takich odpadów.

Przed utylizacją należy usunąć zestaw baterii z urządzenia i zutyulizować osobno.

Usterki

usterka	możliwa przyczyna	usunięcie usterki
urządzenie nie działa	**Jetvac:** kabel nie jest fachowo podłączony	sprawdzić przyłącza
	Jetvac accu: bateria rozładowana	naładować baterię
słaba moc ssania	filtr zabrudzony	wymienić filtr
	wąż lub dysza zatkane	usuwanie brudu
	worek na kurz pełen	wymienić worek na kurz
Jetvac accu: zestaw baterii nie ładuje się	ładowarka baterii nie włączona	połączyć ładowarkę z gniazdkiem

172378_ANL_Jetvac-Jetvac_Accu_A5_RZ_VERSION_2019.indd 82 04.04.2019 11:42:07

Informacje techniczne (Jetvac)

właściwość	Jetvac
pobór / watt	900
maks. objętość strumienia m^3/h	98,28
Poziom ciśnienia akustycznego dB (A)	< 80
(Niepewność pomiaru dB (A)	1,5)
masa /kg	7,2
powierzchnia filtra HEPA / cm^2	2000
powierzchnia filtra ochronnego silnika /cm^2	1700
długość kabla / m	15

właściwość	Jetvac
napięcie znamionowe /Volt	230 (~)
maks. podciśnienie /kPa	21,1
pojemność worka na kurz /l	3,5
długość węża /m	2
poziom ochrony IP	20
wymiary (dł. x szer. x wys.)/cm	43 x 31 x 35,5

Informacje techniczne (Jetvac accu)

właściwość	Jetvac accu
pobór / watt	400
maks. objętość strumienia m^3/h	80
Poziom ciśnienia akustycznego dB (A)	63
(Niepewność pomiaru dB (A)	1,5)
masa /kg	9,8
masa bez baterii /kg	7,2
Bateria	Li-Ion
czas pracy /min	45

właściwość	Jetvac accu
powierzchnia filtra ochronnego silnika /cm^2	1700
napięcie znamionowe /Volt	24 (=)
maks. podciśnienie /kPa	9,9
wydajność ssania na rurze /Watt	132
pojemność worka na kurz /l	3,5
długość węża /m	2
poziom ochrony IP	20
wymiary (dł. x szer. x wys.)/cm	43 x 31 x 35,5

172378_ANL_Jetvac-Jetvac_Accu_A5_RZ_VERSION_2019.indd 83 04.04.2019 11:42:07

Oświadczenie zgodności

Niniejszym oświadczamy

VERMOP Salmon GmbH

D-82205 Gilching

że tak oznaczony produkt dzięki swojej budowie jak również produkowanej przez nas wersji odpowiada aktualnym wymaganiom przepisów Unii Europejskiej dot. bezpieczeństwa i zdrowia.

W przypadku zmian wprowadzonych bez uzgodnienia z nami niniejsze oświadczenie traci swoją ważność.

Produkt:	**odkurzacz**
Nazwa:	**Jetvac**
Typ:	**Jetvac 230 V**

Obowiązujące przepisy

Produkt odpowiada wymaganiom niemieckiego prawa dot. urządzeń i bezpieczeństwa produktów.

Zastosowane normy powiązane

Dyrektywa w sprawie maszyn 2006/42/WE
ze zmianami 2009/127/WE
oraz normy DIN EN 60335-1:2009-08 i DIN EN 60335-2-69:2010-01.
Dyrektywa w sprawie kompatybilności elektromagnetycznej 2004/108/WE
oraz normy DIN EN 61000-6-1:2007-10 i DIN EN 61000-6-3:2007-09.

DIN EN 60312-1 (VDE 0705-312-1):2014-01

Poprzez procedury wewnętrze zawsze zapewniona jest zgodność produktów z aktualnymi wytycznymi Unii Europejskiej i zastosowanymi normami.

WEEE - Reg. - Nr. DE 72469700

Dirk Salmon

dyrektor

VERMOP Salmon GmbH

172378_ANL_Jetvac-Jetvac_Accu_A5_RZ_VERSION_2019.indd 84 04.04.2019 11:42:07

Oświadczenie zgodności

Niniejszym oświadczamy

VERMOP Salmon GmbH

D-82205 Gilching

że tak oznaczony produkt dzięki swojej budowie jak również produkowanej przez nas wersji odpowiada aktualnym wymaganiom przepisów Unii Europejskiej dot. bezpieczeństwa i zdrowia.

W przypadku zmian wprowadzonych bez uzgodnienia z nami niniejsze oświadczenie traci swoją ważność.

Produkt:	odkurzacz, ładowarka, zestaw baterii
Nazwa:	Jetvac accu
Typ:	Jetvac accu 24V

Obowiązujące przepisy

Produkt odpowiada wymaganiom niemieckiego prawa dot. urządzeń i bezpieczeństwa produktów.

Zastosowane normy powiązane

Dyrektywa w sprawie maszyn 2006/42/WE
ze zmianami 2009/127/WE
oraz normy DIN EN 60335-1:2009-08 i DIN EN 60335-2-69:2010-01.
Dyrektywa w sprawie kompatybilności elektromagnetycznej 2004/108/WE
oraz normy DIN EN 61000-6-1:2007-10 i DIN EN 61000-6-3:2007-09.

Poprzez procedury wewnętrze zawsze zapewniona jest zgodność produktów z aktualnymi wytycznymi Unii Europejskiej i zastosowanymi normami.

WEEE - Reg. - Nr. DE 72469700

Dirk Salmon
dyrektor
VERMOP Salmon GmbH

172378_ANL_Jetvac-Jetvac_Accu_A5_RZ_VERSION_2019.indd 85 04.04.2019 11:42:07

A felépítés áttekintése

Pozíció	Megnevezés	Cikkszám	Színkód
1	Jetvac	7450..	..01 - kék ..02 - piros ..04 - zöld ..05 - sárga
2	Jetvac accu	7500..	
3	gégecső Jetvac	7419	
4	gégecső Jetvac accu	7419L	
5	nemesacél teleszkópos szívócső	7417	
6	szívófej	7437	
7	bútorkefe	7415	
8	résszívó	7416	
9	porzsák	7441	
10	HEPA szűrő (opcionális)	7412	
11	motorvédő szűrő	7411	
12	kábel, 15 m	7418	
13 vagy	feltöltő készülék, 45 min feltöltő készülék, 90 min	7521 752190	
14 vagy	akkumulátor, 45 min akkumulátor, 90 min	7510 7519	

A pót- és kiegészítő alkatrészek kizárólag a VERMOP cégnél kaphatók.

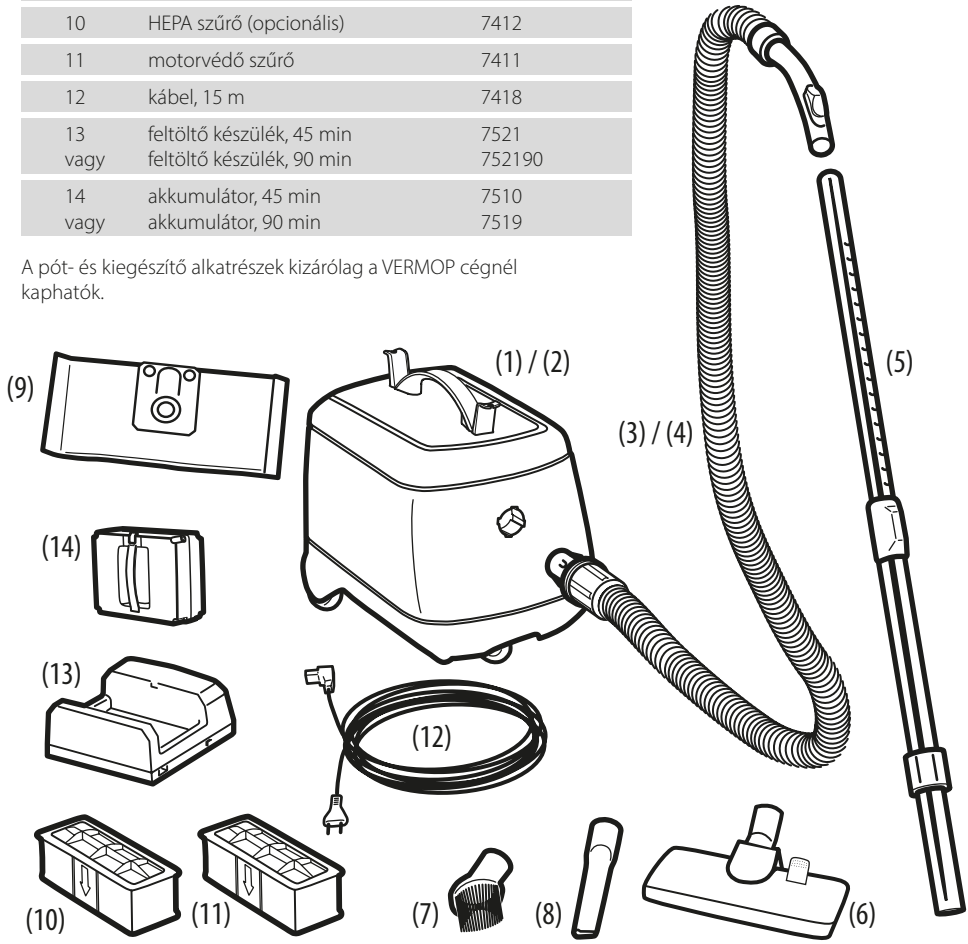

172378_ANL_Jetvac-Jetvac_Accu_A5_RZ_VERSION_2019.indd 86 04.04.2019 11:42:08

Tartalomjegyzék

A felépítés áttekintése 86

Jelmagyarázatok 88

Biztonsági előírások 88

A készülék figyelmeztető utasításai 88

A töltőkészülék figyelmeztető utasításai (Jetvac accu) 90

Az akkumulátor figyelmeztető utasításai (Jetvac accu) 90

Első üzembe helyezés 91

- A porzsák behelyezése és cseréje 91
- Tartozékok felszerelése 91
- Az akkumulátor feltöltése (Jetvac accu) 92
- A töltőkészülék kijelzési állapota (Jetvac accu) 92
- Az akku behelyezése (Jetvac accu) 92

Tisztítás kezdete/vége 92

A motorvédő szűrő cseréje 93

A HEPA-szűrő cseréje 93

Kábelvédő (Jetvac) 93

Szervizelés, karbantartás és ápolás 93

Szállítás 94

Megsemmisítés 94

Hiba elhárítás 94

Műszaki információk 95

Megfelelési nyilatkozat 96

Vigyázat!

Ne használja a készüléket a használati útmutató elolvasása és értelmezése előtt.

Gondosan őrizze meg a használati útmutatót jól hozzáférhető helyen, hogy bármikor elolvashassa.

Jelmagyarázatok

Figyelmeztetés: Általában körültekintően járjon el.
Kövesse az utasításokat és az eljárási módokat a készülék hibátlan működése és károsodásának elkerülése érdekében.

Figyelem! Egy különösen szükséges művelet elvégzésére utal.

Tipp: Hasznos felhasználói utasításokat jelez.

Biztonsági előírások

A használati útmutató minden információt tartalmaz a készülék szakszerű, biztonságos és rendeltetésszerű használatához és gondozásához. A lenyitható oldalon ábrák találhatók, amelyekre az alábbi útmutató utalhat.

A készülék a technika jelenlegi állása és az elfogadott biztonságtechnikai szabályok szerint készült. Elektrotechnikai vizsgálat elvégzésére került sor, és megfelel az európai biztonsági szabványoknak. Ennek ellenére veszélyhelyzetek alakulhatnak ki, mindenek előtt a nem rendeltetésszerű használatból vagy a használati útmutató előírásainak be nem tartásából és nem megfelelő használatából.

Ezért figyelmesen olvassa el a használati útmutatót a porszívó használata előtt! Ne használja a készüléket az útmutató értelmezése előtt, és gondosan őrizze meg az útmutatót hozzáférhető helyen.

A használati útmutató figyelmen kívül hagyása miatt keletkezett károk esetén megszűnik a garanciajogosultság! Nem vállaljuk a felelősséget az ebből eredő károkért.

Nem vállaljuk a felelősséget azokért az anyagi károkért vagy személyi sérülésekért, amelyek a figyelmeztető utasítások szakszerűtlen alkalmazásából vagy figyelmen kívül hagyásából erednek. Ezekben az esetekben megszűnik minden garanciajogosultság.

A készülék figyelmeztető utasításai

- A Jetvac és a Jetvac Accu készülékek csak száraz porszívózásra használhatók a háztartásokban – valamint ipari környezetekben is (pl. ipari üzemekben, kórházakban, idősotthonokban, szállodákban, iskolákban, irodákban). Víz felszívására egyáltalán nem használhatók.

172378_ANL_Jetvac-Jetvac_Accu_A5_RZ_VERSION_2019.indd 88 04.04.2019 11:42:08

- Tilos egészségkárosító porok, folyadékok, éghető vagy robbanásveszélyes anyagok felszívása (pl. savak, lúgok, veszélyes porok).

- A készülék csak száraz használatra készült, és nem használható a szabadban, nedves körülmények között.

- A kezelést kizárólag képzett személy végezheti a használati útmutató betartásával.

- Az áramot vezető részek megérintése áramütés veszélyével járhat, amely súlyos sérüléseket, akár halálos sérülést is okozhat.
  Sérült kábeleket ne érintsen meg! A hibás kábeleket azonnal ki kell cserélni. A pótkábel kizárólag a gyártótól kapható (cikksz. 7418).

- A készülék illetéktelen használatának megelőzése érdekében a Jetvac és a Jetvac Accu készüléket egy megfelelő helyiségben tárolja.

- A karbantartást és a javításokat csak arra jogosult szakember végezheti, aki az összes vonatkozó biztonsági teendőt ismeri, illetve a gyártó végeztetheti el.

- A munkavégzés során ügyeljen a helyi adottságokra, különösen harmadik személy vagy gyerekek jelenlétére.

- Kivétel nélkül csak eredeti tartozékok és pótalkatrészek alkalmazhatók, ellenkező esetben megszűnik a garancia.

- Kapcsolja ki a készüléket, ha:
  - a tisztítását végzi
  - másik funkcióra állítja át (pl. szerszámokat cserél)
  - karbantartást végez
  - kopó alkatrészeket cserél
  - a szívófejet cseréli
  - szűrőt vagy porzsákot cserél
  - alkatrészeket cserél
  - magára hagyja a készüléket

- Ehhez a hálózati kapcsolót állítsa AUS (KI) állásba, majd a csatlakozódugaszt húzza ki az aljzatból (Jetvac), ill. vegye ki az akkumulátorcsomagot (Jetvac Accu).

- A hőmérséklet nem lehet +5 °C-nál alacsonyabb, illetve +35 °C-nál magasabb. Az alacsony hőmérséklet, a nedvesség és a por erősen csökkentheti az elektronika és az akkumulátor élettartamát.

- Ne használja a készüléket porzsák és motorvédő szűrő nélkül, és győződjön meg azok tisztaságáról és kifogástalan elhelyezéséről.

- Ne használja a készüléket, ha a légáramlás blokkolva van. Tartsa távol a készüléket portól, hajtól, bolyhos anyagoktól és más idegen anyagoktól, amelyek a légáramlást kedvezőtlenül befolyásolhatják.

172378_ANL_Jetvac-Jetvac_Accu_A5_RZ_VERSION_2019.indd 89 04.04.2019 11:42:08

- Ezt a készüléket nem szabad olyan személyeknek (beleértve a gyermekeket is) üzemeltetniük, akik korlátozott fizikai, szenzoros vagy szellemi képességekkel, illetve elégtelen tapasztalattal és/vagy ismerettel rendelkeznek, kivéve, ha egy, a biztonságukért felelős személy felügyeli őket, vagy ha ilyenek felvilágosítják őket a készülék használatáról.
- A gyermekekre ügyelni kell, hogy ne játszhassanak a készülékkel.
- Ezt a készüléket csak zárt térben szabad tárolni.

Figyelmeztetés: Ne dolgozzon vizes vagy nedves kézzel az elektromos csatlakozásokon!

Figyelem! Ügyeljen, hogy évente legalább egyszer sor kerüljön a készülék műszaki ellenőrzésére.

A töltőkészülék figyelmeztető utasításai (Jetvac accu)

- Rendszeresen ellenőrizze a töltőberendezést, valamint az elektromos csatlakozóvezetékeket (kábeleket), hogy nem szakadtak-e el, és nem öregedtek-e el.
- A töltőkészüléket zárt és száraz környezetben használja és tárolja. Az üzemi hőmérséklet +5 °C és +35 °C között van, a tárolási hőmérséklet tartománya -10 °C és +45 °C között van.
- Ne vezetéknél fogva húzza ki a töltőkészülék csatlakozóját az aljzatból.
  Mindig a dugaszt fogja meg, ne a kábelt.
- Ne használja a töltőkészüléket, ha a dugasz, a kábel vagy a burkolat sérült.
- A töltőkészülék sérülése esetén azt le kell adni arra jogosult szervizbe.
- A töltőkészülék kizárólag a mellékelt akkucsomaghoz használható.

Az akkumulátor figyelmeztető utasításai (Jetvac accu)

- Ne nyissa ki az akkuegységet, ellenkező esetben megszűnik a garancia.
- Ne vegye ki az akkuegységet a készülékből működés közben.
- Csak a gyártó által mellékelt töltőkészüléket használja.
- Ha egy akkuegység sérült, ne használja azt, mert ez fokozott sérülésveszélyt jelent.
  Lépjen kapcsolatba a gyártóval vagy egy arra jogosult szakemberrel.
- Az akkumulátorokat nem dobja a háztartási szemétbe, hanem a megfelelő gyűjtőhelyen adja le.
- Ne zárja rövidre az akkut, ne szerelje szét és ne dobja a tűzbe azt. Az akkumulátor felrobbanhat.
- Ne ejtse le az akkuegységet.

172378_ANL_Jetvac-Jetvac_Accu_A5_RZ_VERSION_2019.indd 90 04.04.2019 11:42:08

- A Li-ionos akkumulátoregység pólusai nem kerülhetnek érintkezésbe sem véletlenül, sem szándékosan, elektromos áramot vezető tárgyakkal, mivel rövidzárlatot okozhatnak.
- Ügyeljen arra, hogy a kapcsolótüskék és csapok teljesen tiszták és szárazak legyenek!
- Ne tárolja az akkuegységet nedves környezetben, és ne tegye nedves alapra sem.
- Az akkuegységet ne tárolja és ne töltse soha 5 °C alatt vagy 35 °C felett.
- Az akkuegység töltését ideális esetben 20 °C szobahőmérsékleten kell végezni.
- Ha a készülék működés közben kikapcsol (Low Batt. kijelzés), töltse fel ismét teljesen az akkuegységet.
- Átszerelés és karbantartás előtt mindig vegye ki az akkuegységet.

Figyelmeztetés: Az akkuegység károsodása esetén a sérülés után legalább 30 percig kövesse figyelemmel, az égő darabokat vagy egységeket oltótakaróval, tűzoltókészülékkel vagy homokkal oltsa. Semmi esetre se használjon vizet az oltáshoz!

Első üzembe helyezés

A szállítást, a biztonsági előrásokra, a kezelésre és a karbantartásra vonatkozó utasításokat, valamint az első üzembe helyezést normál esetben a VERMOP által feljogosított szakember végzi. Ellenkező esetben az üzemeltető felelős a kezelők biztonságáért.

A porzsák behelyezése és cseréje

Figyelem! Kapcsolja ki a készüléket, és húzza ki a hálózati csatlakozódugót, ha porzsákot szeretne cserélni.

[08] Nyissa ki a fedelet az ábrának megfelelően.

[09] Vegye ki a szívócsövet (3, 4) kissé balra forgatva, majd a bajonettzárat kihúzva.

[11] Vegye ki a porzsákot (9), és szakszerűen semmisítse meg. Helyezzen be új porzsákot (9). Ügyeljen arra, hogy a porzsákot be kell vezetni az erre szolgáló sínekbe a ház belsejében.

Tartozékok felszerelése

[09] Csatlakoztassa a szívócsövet (3, 4) a készülékhez (1, 2). Egyszerűen betolva és kissé jobbra elfordítva rögzítse a szívócsövet (3, 4) a készülékhez (1, 2).

[07] Dugja be a teleszkópos nyelet (5) a szívócsőbe (3, 4). Helyezze a szívófejet (6) vagy egy másik mellékelt szívóegységet (7, 8) a teleszkópos nyélre. Állítsa be a teleszkópos nyelet a testmagasságának megfelelően. A szívóteljesítmény rövid ideig tartó csökkentéséhez nyissa ki a levegőnyílást a szívócső (3, 4) fogantyúján pl. a hosszú szőnyegeken való könnyebb csúszás érdekében.

172378_ANL_Jetvac-Jetvac_Accu_A5_RZ_VERSION_2019.indd 91 04.04.2019 11:42:08

Figyelmeztetés: A porzsák vagy a motorvédő szűrő nélkül végzett munka a készülék károsodását okozhatja, és tilos!

Az akkumulátor feltöltése (Jetvac accu)

A Jetvac accu készülékhez melléklelt akkumulátor nég nincs teljesen feltöltve.

Az első használat előtt legalább 4 órán át töltse az akkumulátort annak érdekében, hogy a teljes kapacitás kihasználható legyen.

A töltés megtörténik, amint akku csatlakozik a töltőkészülékhez. A 45 perces működésre képes lemerült akkumulátorgység átlagos töltési ideje kb. 2,5 óra, a 90 percig működőképes egységé kb. 5 óra.

[02] Állítsa a készüléket (2) a hátoldalára, és nyissa ki a fedelet az alsó oldalon a rögzítősín 90°-os elfordításával. Most vegye ki az akkut.

[03] Csatlakoztassa a töltőkészülék dugaszát a hálózati aljzathoz. Helyezze az akkuegységet (14) a töltőkészülékbe (13), és kapcsolja be a töltőt (13).

A töltőkészülék kijelzési állapota (Jetvac accu)

Vörös	Az akku teljesen lemerült, vagy nincs csatlakoztatva akku
Sárga	Az akku normál módú töltése
Zöld/sárga villogó	Az akku majdnem teljesen feltöltve
Zöld	Az akku feltöltve
Vörös villogó	Az akku hibás

Az elektronika felismeri az akku rövidzárlatát. Egy lemerült akku (21 V-nál alacsonyabb feszültségű) csatlakoztatásakor az akku lassan töltődik, amíg a feszültsége meg nem haladja a 21 V-ot, majd ezután normál töltésre vált.

Mihelyt az akkuegység teljesen feltöltődött, kapcsolja ki a töltőkészüléket, és húzza ki a csatlakozódugót. Vegye ki az akkuegységet.

Az akku behelyezése (Jetvac accu)

[04] Helyezze az akkuegységet (14) a készülékbe a sárga zár kattanásáig. Csukja le a fedelet, és rögzítse a csúszótalp elfordításával a kiindulási helyzetig.

Tipp: A Jetvac accu használatakor a bekapcsolt készülék kijelzőjén leolvashatja a töltési állapotot.

Tisztítás kezdete/vége

[06] A porszívózás megkezdése előtt a hálózati kapcsolót állítsa „1" állásba.

172378_ANL_Jetvac-Jetvac_Accu_A5_RZ_VERSION_2019.indd 92 04.04.2019 11:42:09

Jetvac: A szürke érintőkapcsoló érintésével a porszívót 1-es szívófokozatban BEkapcsoljuk; a szürke érintőkapcsoló ismételt érintése után 2-es szívófokozatra állítjuk (legmagasabb teljesítmény); majd a szürke érintőkapcsoló ismételt érintésével KIkapcsoljuk.
A szívómunka befejezése után a hálózati kapcsolót „0“ fokozatba kell kapcsolni, a hálózati kábelt pedig ki kell húzni a dugaszolóaljzatból.

Jetvac accu: A szürke érintőkapcsoló érintésével a porszívót 1-es szívófokozatban BEkapcsoljuk; majd a szürke érintőkapcsoló ismételt érintésével KIkapcsoljuk.
A szívómunka befejezése után a hálózati kapcsolót „0“

A motorvédő szűrő cseréje

Figyelem! Kapcsolja ki a készüléket, és húzza ki a hálózati csatlakozódugót, ha motorvédő szűrőt szeretne cserélni.

[08] Nyissa ki a fedelet az ábrának megfelelően.

[10] Vegye ki a motorvédő szűrőt (antracit) (11), és semmisítse meg szakszerűen.
Helyezzen be új motorvédő szűrőt (antracit) (11), és csukja le a fedelet.

A HEPA-szűrő cseréje

Figyelem! Kapcsolja ki a készüléket, és húzza ki a hálózati csatlakozódugót, ha HEPA-szűrőt szeretne cserélni.

Az opcionális HEPA-szűrő (=High Efficiency Particulate Air) a 0,3 mikron méretű porrészecskéket is képes felfogni.

[05] Először nyissa ki a forgózárat az ábrának megfelelően. Nyissa ki a fedelet. Vegye ki a HEPA-szűrőt (sárga) (10), és semmisítse meg szakszerűen. Helyezzen be új HEPA-szűrőt (sárga) (10), és zárja le a fedelet.

Kábelvédő (Jetvac)

[12] A kábelvédő megakadályozza, hogy a kábel mechanikus igénybevétel esetén kiszakadjon a Jetvac készülékből.
Kábelcsere után az új kábelt a ábrának megfelelően kell beszerelni.

Szervizelés, karbantartás és ápolás

A Jetvac és a Jetvac Accu kiváló minőségű porszívók, amelyek biztonságát gyártás közben egy hivatalos bevizsgáló ellenőrizte. Az elektromos és mechanikus alkatrészek hosszabb idejű használat után elkophatnak vagy elhasználódhatnak.

172378_ANL_Jetvac-Jetvac_Accu_A5_RZ_VERSION_2019.indd 93 04.04.2019 11:42:09

Az üzembiztonság és az üzemkészség fenntartása érdekében ajánljuk, hogy évente legalább egyszer szervizelésre kerüljön sor.

Csak eredeti VERMOP pótalkatrészek használhatók, ellenkező esetben a biztonság és az üzemkészség csökkenhet, illetve megszűnik a garanciajogosultság.

A gép mechanikus vagy elektromos alkatrészeinek javítását csak a VERMOP által arra feljogosított munkatársak vagy szakemberek végezhetik, akik ismerik az összes vonatkozó biztonsági előírást.

A készülék karbantartása a kifogástalan működés és a hosszú élettartam előfeltétele.

A szervizeléssel kapcsolatos kérdések esetén forduljon a helyi VERMOP képviselethez.

Szállítás

Szállításkor ügyeljen a készülék és tartozékai megfelelő védelmére.

Megsemmisítés

A készüléket és tartozékait selejtezésük után szakszerűen kell megsemmisíteni az adott országban érvényes előírásoknak megfelelően. A VERMOP ebben segítséget nyújthat.

Karbantartás vagy javítás idején minden olyan szennyezett alkatrészt meg kell semmisíteni, amelyeket nem lehet megfelelően megtisztítani. Ezeket az alkatrészeket nem áteresztő tasakokban kell ártalmatlanítani az ilyen hulladékok megsemmisítésére vonatkozó érvényes rendelkezésekkel összhangban.

A megsemmisítés előtt ki kell venni a készülékből az akkuegységet, és azt külön kell kezelni.

Hiba elhárítás

Hiba	lehetséges ok	A hiba elhárítása
A készülék nem működik	**Jetvac:** A kábel csatlakoztatása nem szakszerű	A csatlakozások ellenőrzése
	Jetvac accu: Az akku lemerülése	Az akku töltése
Nem megfelelő szívóteljesítmény	A szűrőegység szennyezett	Szűrőcsere
	A szívócső vagy a fej eltömődött	A szennyeződés eltávolítása
	A porzsák megtelt	A porzsák cseréje
Jetvac accu: Az akkuegység nem töltődik	Az akkutöltő készülék nincs bekapcsolva	A töltőkészülék csatlakoztatása a dugaszolóaljzathoz

172378_ANL_Jetvac-Jetvac_Accu_A5_RZ_VERSION_2019.indd 94 04.04.2019 11:42:09

Műszaki információk (Jetvac)

Jellemzők	Jetvac
Felvevőképesség / watt	900
max. térfogatáram m^3/h	98,28
Hangnyomásszint dB (A) (Mérési bizonytalanság dB (A)	< 80 1,5)
Tömeg /kg	7,2
HEPA-szűrőfelület / cm^2	2000
Motorvédő szűrőfelület /cm^2	1700
Kábelhosszúság / m	15

Jellemzők	Jetvac
Névleges feszültség /V	230 (~)
max. vákuum /kPa	21,1
Porzsák térfogata /l	3,5
Szívócső hossza /m	2
IP védelmi osztály	20
Méretek (h x sz x m)/cm	43 x 31 x 35,5

Műszaki információk (Jetvac accu)

Jellemzők	Jetvac accu
Felvevőképesség / watt	400
max. térfogatáram m^3/h	80
Hangnyomásszint dB (A) (Mérési bizonytalanság dB (A)	63 1,5)
Tömeg /kg	9,8
Tömeg akkumulátor nélkül /kg	7,2
Akkumulátor	Li-Ion
Üzemelési időtartam /perc	45

Jellemzők	Jetvac accu
Motorvédő szűrőfelület /cm^2	1700
Névleges feszültség /V	24 (=)
max. vákuum /kPa	9,9
Szívóteljesítmény a csőnél /watt	132
Porzsák térfogata /l	3,5
Szívócső hossza /m	2
IP védelmi osztály	20
Méretek (h x sz x m)/cm	43 x 31 x 35,5

172378_ANL_Jetvac-Jetvac_Accu_A5_RZ_VERSION_2019.indd 95 04.04.2019 11:42:09

Megfelelési nyilatkozat

Ezennel kinyilvánítjuk,

VERMOP Salmon GmbH

D-82205 Gilching

hogy a következőkben bemutatott termék koncepciójában és kialakítási módjában, valamint az általunk forgalomba hozott kivitelében megfelel az EU-irányelv idevonatkozó alapvető biztonsági és egészségügyi követelményeinek.

A termék velünk nem egyeztetett módosítása esetén ez a nyilatkozat érvényét veszti.

Termék:	**Porszívó**
Név:	**Jetvac**
Típus:	**Jetvac 230 V**

A vonatkozó irányelvek

A termék megfelel a készülék- és termékbiztonságra vonatkozó német törvény követelményeinek.

Alkalmazott harmonizált szabványok

A 2006/42/EK sz. irányelv a 2009/127/EK sz. módosításokkal,
valamint a DIN EN 60335-1:2009-08 és DIN EN 60335-2-69:2010-01 szabványok

A 2004/108/EK sz. elektromágneses összeférhetetlenségi irányelv a DIN EN 61000-6-1:2007-10 és DIN EN 61000-6-3:2007-09 szabványokkal.

DIN EN 60312-1 (VDE 0705-312-1):2014-01

Belső intézkedésekkel biztosítjuk, hogy a termékek mindig megfeleljenek az aktuális EU-irányelvek követelményeinek és az alkalmazott szabványoknak.

WEEE - reg.sz. DE 72469700

Dirk Salmon

ügyvezető

VERMOP Salmon GmbH

172378_ANL_Jetvac-Jetvac_Accu_A5_RZ_VERSION_2019.indd 96 04.04.2019 11:42:10

Megfelelési nyilatkozat

Ezennel kinyilvánítjuk,

VERMOP Salmon GmbH

D-82205 Gilching

hogy a következőkben bemutatott termék koncepciójában és kialakítási módjában, valamint az általunk forgalomba hozott kivitelében megfelel az EU-irányelv idevonatkozó alapvető biztonsági és egészségügyi követelményeinek.

A termék velünk nem egyeztetett módosítása esetén ez a nyilatkozat érvényét veszti.

Termék:	**Porszívó, töltőkészülék, akkuegység**
Név:	**Jetvac accu**
Típus:	**Jetvac accu 24 V**

A vonatkozó irányelvek

A termék megfelel a készülék- és termékbiztonságra vonatkozó német törvény követelményeinek.

Alkalmazott harmonizált szabványok

A 2006/42/EK sz. irányelv a 2009/127/EK sz. módosításokkal,
valamint a DIN EN 60335-1:2009-08 és DIN EN 60335-2-69:2010-01 szabványok

A 2004/108/EK sz. elektromágneses összeférhetetlenségi irányelv a
DIN EN 61000-6-1:2007-10 és DIN EN 61000-6-3:2007-09 szabványokkal

Belső intézkedésekkel biztosítjuk, hogy a termékek mindig megfeleljenek az aktuális EU-irányelvek követelményeinek és az alkalmazott szabványoknak.

WEEE - reg.sz. DE 72469700

Dirk Salmon
ügyvezető
VERMOP Salmon GmbH

172378_ANL_Jetvac-Jetvac_Accu_A5_RZ_VERSION_2019.indd 97 04.04.2019 11:42:10

Opbouwoerzicht

Positie	Beschrijving	Art.-nr.	Kleurcode
1	Jetvac	7450..	..01 - blauw ..02 - rood ..04 - groen ..05 - geel
2	Jetvac accu	7500..	
3	Slang voor Jetvac	7419	
4	Slang voor Jetvac accu	7419L	
5	RVS telescoopbuis	7417	
6	Stofzuigermond	7426	
7	Meubelborstel	7437	
8	Voegenmondstuk	7416	
9	Stofzuigerzakken	7441	
10	HEPA-filter (als optie)	7412	
11	Motorbeschermingsfilter	7411	
12	Stroomkabel, 15 m	7418	
13 of	Oplader, 45 min Oplader, 90 min	7521 752190	
14 of	Accu, 45 min Accu, 90 min	7510 7519	

De reservedelen en toebehoren zijn uitsluitend via VERMOP verkrijgbaar.

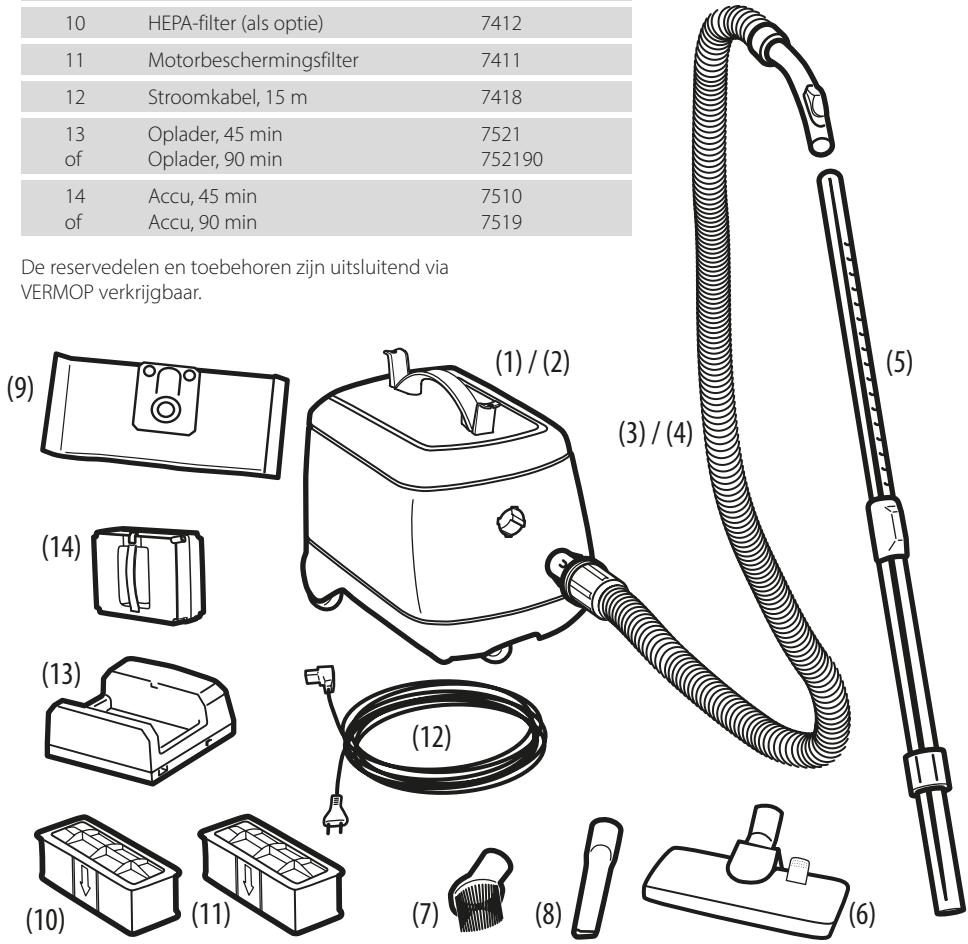

172378_ANL_Jetvac-Jetvac_Accu_A5_RZ_VERSION_2019.indd 98 04.04.2019 11:42:10

Inhoudsoverzicht

Opbouwoverzicht 98

Legende der tekens 100

Veiligheidsaanwijzingen 100

Waarschuwingsaanwijzingen apparaat 100

Waarschuwingaanwijzingen laadapparaat (Jetvac accu) 102

Waarschuwingaanwijzingen accu (Jetvac accu) 102

Eerste ingebruikneming 103

- Stofzak inzetten en uitwisselen 103
- Toebehoren monteren 103
- Accu laden (Jetvac accu) 104
- Indicatietoestand van de acculader (Jetvac accu) 104
- Accu inzetten (Jetvac accu) 104

Reinigingsbegin / -einde 104

Motorveiligheidsfilter uitwisselen 105

HEPA-filter uitwisselen 105

Trekontlasting (Jetvac) 105

Service, onderhoud en verzorging 105

Transport 106

Verwijdering 106

Storing 106

Technische informaties 107

Conformiteitsverklaring 108

Voorzichtig!

Gebruik U het apparaat niet, alvorens U de gebruiksaanwijzing gelezen en begrepen heeft.

Bewaart U de gebruiksaanwijzing zorgvuldig en bij de hand, om altijd te kunnen naslaan.

Legende der tekens

Waarschuwing: Gaat U hier principieel voorzichtig te werk. Volgt U deze aanwijzingen en handelwijzen, om storingen van de functie en schade aan het apparaat te voorkomen.

Opgelet: Wijst op het uitvoeren van een speciaal benodigde actie.

Tip: Kenmerkt nuttige gebruikeraanwijzingen.

Veiligheidsaanwijzingen

Deze gebruiksaanwijzing geeft U alle informatie, die U voor een vakkundig, veilig en gebruik volgens voorschrift en onderhoud van het apparaat nodig heeft. De opklapbare pagina bevat afbeeldingen, waarop in de volgende aanwijzing wordt gewezen.

Het apparaat is naar de actuele stand van de techniek en de erkende veiligheidstechnische regels geconstrueerd. Het is elektrotechnisch gekeurd en vervult de Europese veiligheidsnormen. Desondanks kunnen gevaren ontstaan, vooral bij een ondeskundig gebruik of overtreding van de voorschriften en toepassingen in deze gebruiksaanwijzing.

Leest U om deze redenen de gebruiksaanwijzing voor het gebruik van de stofzuiger zorgvuldig. Gebruikt U het apparaat niet alvorens U de aanwijzing begrepen hebt en bewaart U deze zorgvuldig en bij de hand.

Bij schade, die door niet-naleving van de gebruiksaanwijzing ontstaat, vervalt de aanspraak op een garantie. Voor een volgende schade, die daaruit resulteert, overnemen wij geen aansprakelijkheid.

Bij persoonlijke ongelukken of materiële schade, die door een ondeskundig hantering of niet-naleving van de waarschuwingsaanwijzingen worden veroorzaakt, zijn wij niet aansprakelijk. In zulke gevallen vervalt iedere aanspraak op een garantie.

Waarschuwingsaanwijzingen apparaat

- Jetvac en Jetvac Accu zijn uitsluitend voor het droogzuigen op huishoudelijk en industrieel gebied (bijv. industrie, ziekenhuizen, bejaardentehuizen, hotels, scholen, kantoren) geconstrueerd. Onder geen enkele voorwaarde voor waterzuigen gebruiken.

172378_ANL_Jetvac-Jetvac_Accu_A5_RZ_VERSION_2019.indd 100 04.04.2019 11:42:11

- Het opnemen van gevaarlijke stoffen voor de gezondheid, vloeistoffen, brandbare of explosieve stoffen is verboden (bijv. zuren, logen, gevaarlijke stoffen).

- Dit apparaat is alleen voor een droge toepassing bestemd en mag niet in de open lucht onder natte voorwaarden worden gebruikt.

- De bediening mag uitsluitend door geschoold personeel onder inachtneming van de gebruiksaanwijzing worden uitgevoerd.

- Bij contact met stroom- of spanninggeleidende delen bestaat het gevaar van een elektrische schok, die zware verwondingen of zelfs de dood kan veroorzaken. Beschadigde kabels nooit aanraken! Defecte kabels dadelijk uitwisselen! Reservekabels zijn uitsluitend via de producent te verkrijgen (art.-nr. 7418).

- Om een onbevoegd gebruik van het toestel te verhinderen, dienen Jetvac en Jetvac Accu in een daarvoor geschikte ruimte te worden opgeslagen.

- Onderhoudswerkzaamheden en reparaties mogen slechts door geautoriseerd vakkundig personeel, dat met alle hier relevante veiligheidsinrichtingen vertrouwd is, of van de producent worden uitgevoerd.

- Let U gedurende de werkzaamheden op de plaatselijke omstandigheden, vooral op derden en kinderen.

- Er mogen uitsluitend originele toebehoren en originele reservedelen worden gebruikt, anders vervalt de garantie.

- Schakel het toestel uit wanneer u:
  - het reinigt
  - op andere functies omschakelt (bijv. gereedschap vervangen)
  - de onderhoudsbeurt uitvoert
  - versleten onderdelen vervangt
  - het mondstuk wisselt
  - filters of stofzuigerzak vervangt
  - onderdelen vervangt
  - zich van het toestel verwijdert

- Zet daarvoor de netschakelaar in de stand UIT en trek de stekker uit het stopcontact (Jetvac) resp. verwijder het accupack (Jetvac Accu).

- De temperaturen mogen niet lager dan +5°C zijn resp. niet boven de +35°C komen. Lage temperaturen, vochtigheid en stof kunnen de levensduur van de elektronische delen en de accu´s sterk reduceren.

- Gebruikt het apparaat niet zonder stofzak en motorveiligheidsfillter en overtuigt U zich, dat deze zuiver en volgens voorschrift aangebracht zijn.

- Gebruikt het apparaat niet wanneer de luchtstroom geblokkeerd is. Houdt het apparaat vrij van stof, haren, pluisjes en andere vreemde lichamen, die de luchtstroom kunnen beïnvloeden.

- Dit apparaat is er niet voor bestemd om te worden gebruikt door personen (inclusief kinderen) met beperkte fysieke, sensorische of geestelijke vermogens of gebrek aan ervaring en/of gebrek aan kennis, tenzij zij onder toezicht staan van een voor hun veiligheid verantwoordelijke persoon of van deze instructies kregen over het gebruik van het apparaat.

- Kinderen moeten onder toezicht staan, om ervoor te zorgen dat zijn niet met het apparaat spelen.

- Dit apparaat mag alleen binnen worden opgeslagen.

172378_ANL_Jetvac-Jetvac_Accu_A5_RZ_VERSION_2019.indd 101 04.04.2019 11:42:11

Waarschuwing: Werk nooit met natte of vochtige handen aan elektrische verbindingen!

Opgelet: Verzekert U alstublieft, dat minstens eenmaal per jaar een technische controle van het apparaat wordt uitgevoerd.

Waarschuwingsaanwijzingen laadapparaat (Jetvac accu)

- Controleer regelmatig de acculader evenals de elektrische verbindingsleidingen (kabels) op scheurvormingen en veroudering.
- Gebruikt en slaat U de acculader in het huis in een droge omgeving op. De bedrijfstemperatuur ligt bij + 5° C tot + 35° C, de opslagtemperatuur bij -10° C tot + 45° C.
- Trek niet aan de kabel wanneer U de stekker van de acculader uit de contactdoos trekt. Grijpt U altijd aan de stekker, niet aan de kabel.
- Gebruik de acculader niet wanneer stekker, kabel of kast beschadigd zijn.
- Wanneer de acculader beschadigd is, moet hij bij een geautoriseerde serviceman worden afgegeven.
- De acculader is alleen voor de inzet voor het meegeleverde accupack bestemd en mag alleen met dit worden gebruikt.

Waarschuwingsaanwijzingen accu (Jetvac accu)

- Open het accupack niet, anders vervalt de garantie.
- Verwijder het accupack niet uit het apparaat wanneer dit in bedrijf is.
- Gebruik alleen de van de producent meegeleverde acculader.
- Wanneer het accupack beschadigd is, gebruikt U dit niet. Er bestaat een verhoogd blessurerisico. Neem contact op met de producent of een geautoriseerde vakman.
- Verwijder de accu's niet met het huisvuil, maar geeft U deze aan een geschikte verzamelplaats af.
- Sluit U de accu niet kort, demonteert U deze niet en werpt U hem niet in het vuur. De accu kan exploderen.
- Laat de accupacks niet vallen.
- De polen van de li-ionen accupacks mogen noch abusievelijk noch opzettelijk met elektrisch leidende voorwerpen in aanraking komen, omdat deze een kortsluiting kunnen veroorzaken.
- Let U erop, dat de contactstiften en –bouten absoluut vrij van vervuilingen en vochtigheid zijn.
- Berg de accupack niet in een vochtige omgeving, en leg hem niet op een vochtige ondergrond.
- Berg en laadt een accupack nooit onder + 5° C resp. over +35° C op.

172378_ANL_Jetvac-Jetvac_Accu_A5_RZ_VERSION_2019.indd 102 04.04.2019 11:42:11

- Het opladen van de accupack geschied bij een binnentemperatuur van + 20 ° C.
- Wanneer het apparaat in bedrijf uitschakelt (indicatie Low Batt.), laadt U de accupack weer volledig op.
- Voor ombouw- en onderhoudswerkzaamheden de accupack altijd verwijderen.

Waarschuwing: In geval van een schade aan de accupack deze altijd minstens 30 minuten na de schade onder observatie houden, brandende cellen of packs met blusdeken, brandblusapparaat of zand blussen. In geen geval met water blussen!

Eerste ingebruikneming

De levering, instructie en veiligheidsvoorschriften, hantering en onderhoud evenals de eerste ingebruikneming, gebeuren in normaal geval door een van VERMOP geautoriseerde vakman. Is dit niet het geval, is de exploitant voor de instructie van de bediener verantwoordelijk.

Stofzak inzetten en uitwisselen

Opgelet: Schakelt het apparaat uit en trekt U de netstekker, wanneer U de stofzak wil uitwisselen!

[08] Open volgens de afbeelding het deksel.

[09] Verwijdert de zuigslang (3, 4) door licht draaien naar links en aansluitend uittrekken van de bajonetsluitinrichting.

[11] Neemt de stofzak (9) eruit en verwijdert deze vakkundig. Zet een nieuwe stofzak (9) erin. Let U alstublieft erop, dat de stofzak in de hiervoor voorgeziene rails in de omhuizing moet worden ingevoerd.

Toebehoren monteren

[09] Sluit de zuigslang (3, 4) aan het apparaat (1, 2) aan. Door eenvoudig inschuiven en licht draaien naar rechts bevestrad U de zuigslang (3, 4) aan het apparaat (1, 2).

[07] Steekt de telescoopbuis (5) aan de zuigslang (3, 4). Steekt het zuigmondstuk (6) of een ander meegeleverd zuigopzetstuk (7, 8) aan de telecoopbuis.
Past de telescoopbuis aan Uw lichaamslengte aan.
Om kort het zuigvermogen te reduceren, opent U het valsluchtmondstuk aan de greep van de zuigslang (3, 4) bijv. om een beter glijden op langvelourse tapijten mogelijk te maken.

Waarschuwing: Arbeiden zonder stofzak en motorveiligheidsfilter kan beschadigingen aan het apparaat veroorzaken en is niet veroorloofd!

172378_ANL_Jetvac-Jetvac_Accu_A5_RZ_VERSION_2019.indd 103 04.04.2019 11:42:11

Accu laden (Jetvac accu)

De accu, die met de Jetvac accu wordt meegeleverd, is nog niet volledig op geladen.

Laadt U de accu voor de eerste inzet minstens 4 uren op, om te verzekeren, dat U de volle capaciteit kunt benutten.

Het laadproces gebeurt zodra een accu aan de acculader wordt aangesloten.
De gemiddelde laadtijd voor een lege accupack met een capaciteit van 45 min. bedraagt ca. 2,5 uren, met een capaciteit van 90 min. ca. 5 uren.

[02] Stelt U het apparaat (2) op de achterzijde en opent U het deksel aan de onderzijde door draaien van de arrêteergrendels om 90°. Neemt U nu de accu eruit.

[03] Verbindt U de stekker van de acculader met de netcontactdoos. Zet U nu de accupack (14) in de acculader (13) en schakelt U de acculader (13) in.

Indicatietoestand van de acculader (Jetvac accu)

Rood	Accu diepontladen of geen accu aangesloken
Geel	Accu wordt normaal geladen
Groen/geel knipperend	Accu is bijna vol
Groen	Accu is vol
Rood knipperend	Accu is defect

De elektronik herkent een accu-kortsluiting. Wordt een diepontladen accu (spanning onder 21 Volt) aangesloten, dan wordt de accu langzaam geladen tot de accu-spanning 21 Volt overschrijdt, dan wordt op een normale lading omgeschakeld.

Zodra de accupack volledig geladen is, schakelt U de acculader uit en trekt de netstekker. Verwijdert U nu de accupack.

Accu inzetten (Jetvac accu)

[04] Zet U de accupack (14) in het apparaat, tot de gele vergrendeling ineensluit. Sluit U het deksel en zekert U dit door draaien van de arrêteergrendels tot aan hun uitgangspositie.

Tip: Bij de inzet van Jetvac accu kunt U bij ingeschakeld apparaat de laadtoestand aan de display aflezen.

Reinigingsbegin / -einde

[06] Zet voor het begin van het zuigen de netschakelaar op niveau "1".

Jetvac: Door 1 keer te drukken op de grijze schakelaar van de stofzuiger (1, 2) wordt de stofzuiger aangezet op stand 1; door nogmaals te drukken (2x) op de grijze schakelaar gaat de stofzuiger op stand 2 (hoogste zuigstand) door nogmaals te drukken (3x) op de grijze schakelaar gaat de stofzuiger UIT. Na beëindiging van het zuigen moet de netschakelaar op stand „0“ geschakeld en de stekker uit het stopcontact getrokken worden.

172378_ANL_Jetvac-Jetvac_Accu_A5_RZ_VERSION_2019.indd 104 04.04.2019 11:42:11

Jetvac accu: Door 1 keer te drukken op de grijze schakelaar van de stofzuiger (1, 2) wordt de stofzuiger aangezet op stand 1; door nogmaals te drukken op de grijze schakelaar gaat de stofzuiger UIT.
Na beëindiging van het zuigen moet de netschakelaar op stand „0“ geschakeld.

Motorveiligheidsfilter uitwisselen

Opgelet: Schakelt het apparaat uit en trekt de netstekker wanneer U de motorveiligheidsfilter wil uitwisselen!

[08] Open volgens de afbeelding het deksel.

[10] Neem nu de motorveiligheidsfilter (antraciet) (11) eruit en verwijder deze vakkundig. Zet een nieuwe motorveiligheidsfilter (antraciet) (11) erin en sluit U het deksel.

HEPA-filter uitwisselen

Opgelet: Schakelt het apparaat uit en trekt de netstekker wanneer U de HEPA-filter wil uitwisselen!

De optionele HEPA-filter (= High Efficiency Particulate Air) kan stofdeeltjes van 0,3 micrometer opnemen.

[05] Open eerst de draaivergrendeling volgens de afbeelding. Open de klep. Neem nu de HEPA-filter (geel) (10) eruit en verwijder deze vakkundig. Zet U de nieuwe HEPA-filter (geel) (10) erin en sluit U de klep.

Trekontlasting (Jetvac)

[12] De trekontlasting verhindert, dat de kabel bij mechanische belasting uit de Jetvac wordt getrokken.
Na een uitwisseling van de kabel moet de nieuwe kabel weer in overeenstemming met de afb. worden aangebracht.

Service, onderhoud en verzorging

De Jetvac en Jetvac Accu zijn hoogwaardige stofzuigers, die in de fabriek en door geautoriseerde controleurs op hun veiligheid getest zijn. Elektrische en mechanische onderdelen zijn na langer gebruik blootgesteld aan slijtage of veroudering.

Voor het behoud van de bedrijfsveiligheid en beschikbaarheidsgereedheid raden wij aan minstens 1x per jaar een service uit te voeren.

Er mogen alleen originele (reserve-)delen van VERMOP worden gebruikt, in het andere geval kan het tot een verlies van veiligheid en bedrijfsgereedheid komen resp. een vervallen van de garantie veroorzaken.

172378_ANL_Jetvac-Jetvac_Accu_A5_RZ_VERSION_2019.indd 105 04.04.2019 11:42:11

Reparatiewerkzaamheden aan mechanische of elektrische delen van de machine mogen alleen door van BERMOP geautoriseerde medewerkers of vakmensen, die met alle hier relevante veiligheidsvoorschriften vertrouwd zijn, worden uitgevoerd.

Het onderhoud van het apparaat is de vereiste voor een onberispelijk functioneren en een lange levensduur.

Voor vragen over service wendt U zich aan Uw plaatselijke VERMOP – filiale.

Transport

Bij een transport moet U op toereikende bescherming van het apparaat en diens toebehoren letten.

Verwijdering

Het apparaat en diens toebehoren moeten na hun uitsortering naar een vakkundige verwijdering volgens de nationale voorschriften worden gebracht. VERMOP kan U hierbij behulpzaam zijn.

Bij de uitvoering van onderhouds- of reparatiewerkzaamheden moeten alle vervuilde voorwerpen, die niet tevredenstellend kunnen worden gereinigd, worden verwijderd. Zulke voorwerpen moeten in ondoordringbare zakjes in overeenstemming met de geldige bepalingen voor de verwijdering van zulke afval worden verwijderd.

Voor de verwijderung moet de accupack uit het apparaat genomen en separaat verwijderd worden.

Storing

Storing	Mogelijke oorzaak	Verhelpen van de storing
Apparaat loopt niet	**Jetvac:** Kabel niet vakkundig aangesloten	Aansluitingen controleren
	Jetvac accu: Accu ontladen	Accu laden
Slecht zuigvermogen	Filtereenheid vervuild	Filter uitwisselen
	Slang of mondstuk verstopt	Verwijderen van het vuil
	Stofzak vol	Stofzak uitwisselen
Jetvac accu: Accupack laadt niet	Acculader niet aan	Acculader met contactdoos verbinden

172378_ANL_Jetvac-Jetvac_Accu_A5_RZ_VERSION_2019.indd 106 04.04.2019 11:42:12

Technische informaties Jetvac

Eigenschap	Jetvac
Opname / Watt	900
Max. volumestroom m^3/h	98,28
Geluidsdrukniveau dB (A) (Meetonzekerheid dB (A)	< 80 1,5)
Gewicht /kg	7,2
HEPA-filtervlak / cm^2	2000
Motorveiligheidsfltervlak /cm^2	1700
Kabellengte / m	15

Eigenschap	Jetvac
Nominale opname /Volt	230 (~)
Max. onderdruk /kPa	21,1
Stofzakvolume /l	3,5
Slanglengte /m	2
IP beschermingsklasse	20
Afmetingen (l x b x h)/cm	43 x 31 x 35,5

Technische informaties Jetvac accu

Eigenschap	Jetvac accu
Opname / Watt	400
Max. volumestroom m^3/ h	80
Geluidsdrukniveau dB (A) (Meetonzekerheid dB (A)	63 1,5)
Gewicht / kg	9,8
Gewicht zonder accu / kg	7,2
Accu	Li-Ion
Bedrijfsduur / min	45

Eigenschap	Jetvac accu
Motorveiligheidsfltervlak / m^2	1700
Nominale opname / Volt	24 (=)
Max. onderdruk / kPa	9,9
Zuigvermogen aan buis / Watt	132
Stofzakvolume / ltr.	3,5
Slanglengte / m	2
IP beschermingsklasse	20
Afmetingen (l x b x h) cm	43 x 31 x 35,5

172378_ANL_Jetvac-Jetvac_Accu_A5_RZ_VERSION_2019.indd 107 04.04.2019 11:42:13

Conformiteitsverklaring

Hiermee verklaren wij,

VERMOP Salmon GmbH

D-82205 Gilching

dat het onderstaand beschreven product op grond von zijn concipiëring en bouwaard evenals in de van ons in het verkeer gebrachte uitvoering de desbetreffende ten grondslag liggende veiligheids- en gezondheidseisen van de EG-richtlijn vervult.

Bij een niet met ons afgestemde wijziging van het product verliest deze verklaring haar geldigheid.

Product:	**Stofzuiger**
Naam:	**Jetvac**
Type:	**Jetvac 230 V**

Desbetreffende richtlijnen

Het product vervult de eisen van de Duitse apparaat- en productveiligheidswet.

Toegepaste geharmoniseerde normen

Machinerichtlijn 2006/42/EG met wijzigingen 2009/127/EG
en de normen DIN EN 60335-1:2009-08 en DIN EN 60335-2-69:2010-01.
EMC-richtlijn 2004/108/EG met de normen DIN EN 61000-6-1:2007-10
en DIN EN 61000-6-3:2007-09.

DIN EN 60312-1 (VDE 0705-312-1):2014-01

Het is door interne maatregelen gegarandeerd, dat de producten altijd de eisen van de actuele EG-richtlijnen met de toegepaste normen vervullen.

WEEE - Reg. - Nr. DE 72469700

Dirk Salmon

Beheerder

VERMOP Salmon GmbH

172378_ANL_Jetvac-Jetvac_Accu_A5_RZ_VERSION_2019.indd 108 04.04.2019 11:42:13

Conformiteitsverklaring

Hiermee verklaren wij,

VERMOP Salmon GmbH

D-82205 Gilching

dat het onderstaand beschreven product op grond von zijn concipiëring en bouwaard evenals in de van ons in het verkeer gebrachte uitvoering de desbetreffende ten grondslag liggende veiligheids- en gezondheidseisen van de EG-richtlijn vervult.

Bij een niet met ons afgestemde wijziging van het product verliest deze verklaring haar geldigheid.

Product:	**Stofzuiger, acculader, accupack**
Naam:	**Jetvac accu**
Type:	**Jetvac accu 24 V**

Desbetreffende richtlijnen

Het product vervult de eisen van de Duitse apparaat- en productveiligheidswet.

Toegepaste geharmoniseerde normen

Machinerichtlijn 2006/42/EG met wijzigingen 2009/127/EG
en de normen DIN EN 60335-1:2009-08 en DIN EN 60335-2-69:2010-01.
EMC-richtlijn 2004/108/EG met de normen DIN EN 61000-6-1:2007-10
en DIN EN 61000-6-3:2007-09.

Het is door interne maatregelen gegarandeerd, dat de producten altijd de eisen van de actuele EG-richtlijnen met de toegepaste normen vervullen

WEEE-reg.-nr. DE 72469700

Dirk Salmon

Beheerder

VERMOP Salmon GmbH

172378_ANL_Jetvac-Jetvac_Accu_A5_RZ_VERSION_2019.indd 109 04.04.2019 11:42:13

Обзор конструкции

Позиция	Описание	артикул	Код цвета
1	Jetvac	7450..	..01 - синий ..02 - красный ..04 - зелёный ..05 - жёлтый
2	Jetvac accu	7500..	
3	Шланг для пылесоса Jetvac	7419	
4	Шланг для пылесоса Jetvac accu	7419L	
5	Телескопическая трубка из нерж.	7417	
6	Универсальная насадка для пола на роликах	7437	
7	Круглая насадка для мягкой мебели	7415	
8	Щелевая насадка	7416	
9	Мешок-пылесборник	7441	
10	Фильтр HEPA (опция)	7412	
11	Основной фильтр	7411	
12	Электрический шнур, 15 м	7418	
13 или	Зарядное устройство, 45 min Зарядное устройство, 90 min	7521 752190	
14 или	Аккумулятор, 45 min Аккумулятор, 90 min	7510 7519	

Приобретение запасных частей и принадлежностей возможно только через компанию VERMOP.

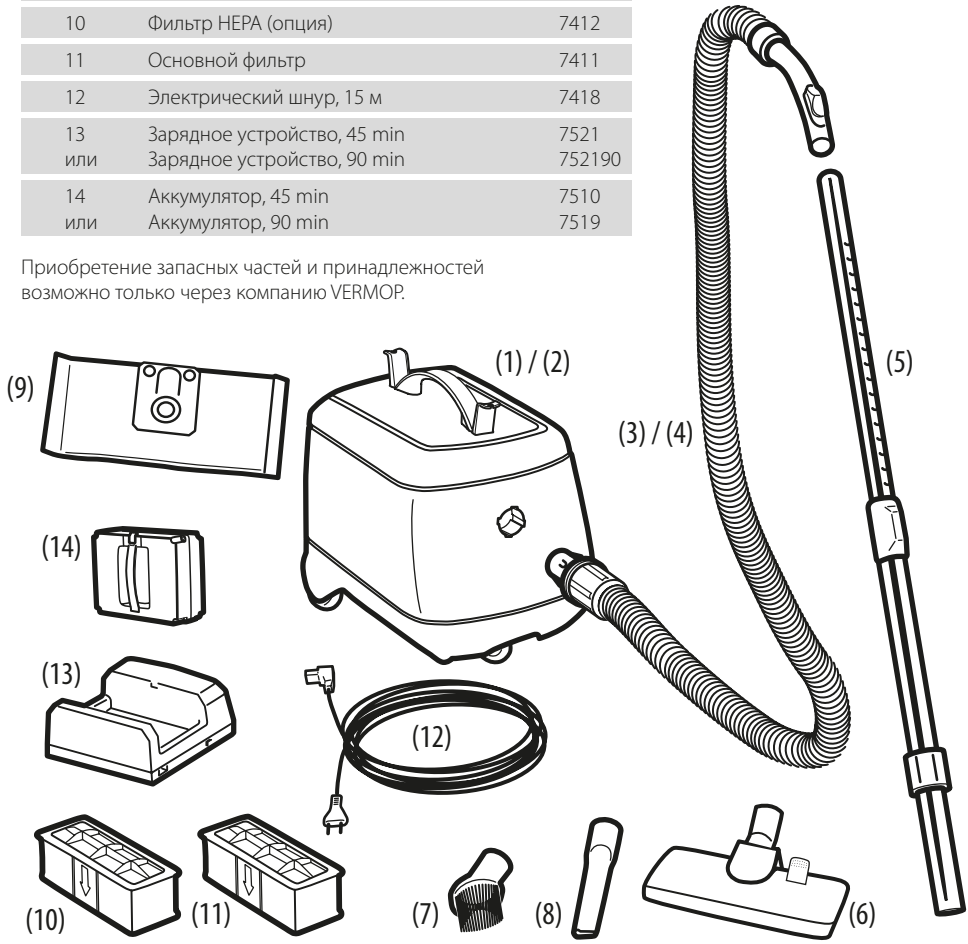

172378_ANL_Jetvac-Jetvac_Accu_A5_RZ_VERSION_2019.indd 110 04.04.2019 11:42:14

Содержание

Обзор конструкции 110

Пояснения к чертежу 112

Указания по безопасности 112

Предупреждения Прибор 113

Предупреждения Зарядное устройство (Jetvac accu) 114

Предупреждения Аккумулятор (Jetvac accu) 114

Первый ввод в эксплуатацию 115

- Установка и замена мешка-пылесборника 115
- Монтаж принадлежностей 115
- Зарядка аккумулятора (Jetvac accu) 116
- Индикатор состояния зарядного устройства (Jetvac accu) 116
- Установка аккумулятора (Jetvac accu) 116

Начало / конец уборки 117

Замена фильтра защиты двигателя 117

Замена фильтра HEPA 117

Ослабление тяги (Jetvac) 117

Сервис, техобслуживание и уход 117

Транспортировка 118

Удаление 118

Неисправность 118

Техническая информация 119

Декларация о соответствии 120

Осторожно!

Не пользуйтесь прибором, пока не прочитаете и не поймете инструкцию по обслуживанию.

Инструкция по обслуживанию должна тщательно храниться под рукой, чтобы к ней можно было в любое время обратиться.

Пояснения к чертежу

Предупреждение: Проявляйте здесь общую осторожность. Во избежание расстройства функций и повреждений прибора следуйте этим указаниям и соблюдайте описанный образ действий.

Внимание: Здесь приводится указание о необходимости проведения особенных действий.

Совет: Здесь отмечается полезная информация для пользователя.

Указания по безопасности

Эта инструкция по эксплуатации предоставляет Вам все сведения, необходимые для надлежащего, безопасного и правильного использования и обслуживания прибора. Раскрывающаяся страница содержит иллюстрации, упоминающиеся в следующей инструкции.

Прибор разработан и изготовлен в соответствии с актуальным уровнем техники и признанными правилами техники безопасности труда. Он прошел электротехническую проверку и соответствует европейским нормам безопасности. Но несмотря на это, существуют потенциальные риски, особенно при ненадлежащем использовании или при использовании вопреки предписаниям инструкции по эксплуатации.

Поэтому просим внимательно прочитать инструкцию по обслуживанию до того, как пользоваться пылесосом! Просим не пользоваться прибором до тех пор, пока не поймете инструкцию по обслуживанию. Бережно храните ее, чтобы она всегда была под рукой.

Повреждения, возникающие вследствие несоблюдения инструкции по обслуживанию, приводят к аннулированию права на гарантию! За результирующиеся из этого косвенные убытки мы не несем никакой ответственности.

При повреждениях собственности или телесных повреждениях, возникших вследствие ненадлежащего обращения или игнорирования предупреждений, мы не несем никакой ответственности. В таких случаях аннулируется любое право на гарантию.

172378_ANL_Jetvac-Jetvac_Accu_A5_RZ_VERSION_2019.indd 112 04.04.2019 11:42:14

Предупреждения Прибор

- Пылесосы Jetvac и Jetvac Accu предназначены только для сухой уборки жилых и производственных помещений (например, цеха, больницы, дома престарелых, отели, школы, офисы). Пылесосы ни в коем случае нельзя использовать для отсоса воды.
- Всасывание вредных для здоровья видов пыли и жидкостей, а также горючих и взрывоопасных материалов запрещается. (напр., кислоты, щёлочные растворы, опасная пыль).
- Этот прибор предназначается для сухой уборки и не может использоваться на открытом воздухе в условиях повышенной влажности.
- Обслуживание должно осуществляться только обученным персоналом при соблюдении инструкции по обслуживанию.
- При контакте с находящимися под напряжением частями прохождение электрического тока через организм может привести к тяжелейшим телесным повреждениям или к смертельному исходу. Никогда не притрагиваться к поврежденным кабелям! Дефектные кабели немедленно заменять! Приобретение запасных кабелей возможно только через изготовителя (арт.№ 7418).
- Пылесосы Jetvac и Jetvac Accu должны храниться в отдельном помещении для того, чтобы предотвратить их несанкционированное использование.
- Техобслуживание и ремонт должны проводиться только авторизированным квалифицированным персоналом, ознакомленным со всеми соответствующими мерами безопасносcти, или изготовителем.
- Обращайте внимание во время работы на локальные условия труда, особенно на присутствие третьих лиц и детей.
- Разрешается использовать только оригинальные запасные части и принадлежности, в противном случае гарантия пропадает.
- Выключайте пылесосы в следующих случаях:
  - при очистке
  - при переоснастке (например, замена инструмента)
  - при проведении технического обслуживания
  - при замене изнашиваемых деталей
  - при замене насадок
  - при замене фильтра или пылесборного мешка
  - при замене деталей
  - когда вы оставляете пылесос без присмотра
- Для этого установите выключатель сети в положение "ВЫКЛ" и выньте вилку сетевого кабеля из розетки (Jetvac) или удалите аккумулятор (Jetvac Accu).
- Во время работы пылесоса температура окружающей среды не должна опускаться ниже +5°C и превышать +35°C. Температуры, лежащие вне данного диапазона, а также сырость и пыль существенно сокращают срок службы электроники и аккумулятора.
- Не используйте пылесос без мешка-пылесборника и без фильтра защиты двигателя и убедитесь в том, чтобы они были чистыми и установлены должным образом.

172378_ANL_Jetvac-Jetvac_Accu_A5_RZ_VERSION_2019.indd 113 04.04.2019 11:42:14

- Не используйте прибор при блокировании потока воздуха. Держите его свободным от пыли, волос, ниток и других инородных тел, которые могли бы ограничивать поток воздуха.
- Этот прибор не предназначен для использования лицами (включая детей) с ограниченными физическими, сенсорными и умственными способностями или с недостатком опыта и/или знаний, разве что за ними будет следить ответственное за их безопасность лицо или если они будут получать от него соответствующие указания о том, как пользоваться прибором.
- Дети должны находиться под присмотром, чтобы быть уверенным в том, что они не играют с прибором.
- Этот прибор должен храниться только внутри помещений.

Предупреждение: Никогда не работайте мокрыми руками над электрическими соединениями!

Внимание: Просьба заботиться о том, чтобы минимум один раз в год проводилась техническая проверка прибора.

Предупреждение Зарядное устройство (Jetvac accu)

- Регулярно проверяйте зарядное устройство и электрические соединительные провода (кабель) на образование трещин и старение.
- Используйте и храните зарядное устройство в доме в сухой среде. Диапазон рабочей температуры должен быть от +5°C до +35°C, диапазон температуры хранения: от -10°C до +45°C.
- При разъединении штекера зарядного устройства и розетки никогда не тяните за провод. Всегда беритесь за штекер, а не за кабель.
- Не пользуйтесь зарядным устройством при поврежденном штекере, кабеле или корпусе.
- При повреждении зарядного устройства его следует сдать на ремонт в авторизованную сервисную мастерскую.
- Зарядное устройство предназначено для эксплуатации с поставленным аккумулятором и должно использоваться только вместе с ним.

Предупреждения Аккумулятор (Jetvac accu)

- Не открывайте аккумулятор, иначе пропадет право на гарантию.
- Не удаляйте аккумулятор из находящегося в рабочем режиме прибора.
- Используйте только поставленное изготовителем зарядное устройство.
- Не пользуйтесь поврежденным аккумулятором, существует повышенный риск получения травмы. Свяжитесь с изготовителем или авторизованным специалистом.
- Удаляйте аккумулятор не через домашний мусор, а сдавайте его в соответствующие сборные пункты.
- Не замыкайте аккумулятор накоротко, не разбирайте и не бросайте его в огонь. Аккумулятор может взорваться.
- Не бросайте аккумулятор так, чтобы он мог упасть.

172378_ANL_Jetvac-Jetvac_Accu_A5_RZ_VERSION_2019.indd 114 04.04.2019 11:42:14

- Полюсы литий-ионного аккумулятора не могут случайно или преднамеренно вступать в контакт с электропроводящими предметами, так как они могут причинить короткое замыкание.
- Следите за тем, чтобы контактные штыри и болты были полностью свободными от загрязнений и влаги!
- Не храните аккумулятор во влажной среде и не ставьте его на влажную поверхность.
- Никогда не храните и не заряжайте аккумулятор ниже 5°C или выше 35°C.
- Заряжайте аккумулятор при идеальной комнатной температуре 20°C.
- Если находящийся в рабочем режиме прибор отключается (индикатор Low Batt.), следует полностью зарядить аккумулятор.
- Всегда удалять аккумулятор, прежде чем начинать работы по реконструкции и техобслуживанию прибора.

Предупреждение: В случае повреждения аккумулятора следует держать его в течение 30 минут после наступления неисправности под наблюдением, горящие ячейки или блоки тушить предназначенным для тушения одеялом, огнетушителем или песком. Ни в коем случае не тушить водой!

Первый ввод в эксплуатацию

Поставка, инструктаж о правилах безопасности, обращении с прибором и о его техобслуживании, а также его первый ввод в эксплуатацию должны обычно проводиться авторизированным компанией VERMOP специалистом. Если этого не произойдет, то за инструктаж обслуживающего персонала отвечает предприниматель / пользователь.

Установка и замена мешка-пылесборника

Внимание: Выключите прибор и вытащите из розетки сетевой штекер, если хотите заменить мешок-пылесборник!

[08] Откройте крышку так, как это изображено на рисунке.

[09] Легким поворотом влево и последующим вытягиванием штыкового фиксатора снимите всасывающий шланг (3, 4).

[11] Вытащите мешок-пылесборник (9) и удалите его надлежащим образом. Вставьте новый мешок-пылесборник (9). Просьба обратить внимание на то, что мешок-пылесборник должен вставляться в предусмотренные для этого рельсы внутри корпуса.

Монтаж принадлежностей

[09] Подключите всасывающий шланг (3, 4) к прибору (1, 2). Всасывающий шланг (3, 4) фиксируется на приборе (1, 2) простым вдвижением и легким поворотом вправо..

172378_ANL_Jetvac-Jetvac_Accu_A5_RZ_VERSION_2019.indd 115 04.04.2019 11:42:14

[07] Вставьте телескопную трубу (5) во всасывающий шланг (3, 4). Вставьте всасывающую насадку (6) или другой поставленный комплект всасывательных насадок (7, 8) в телескопную трубу. Отрегулируйте телескопную трубу в соответствии с Вашим ростом. С целью краткосрочного сокращения мощности всасывания, откройте находящуюся на ручке всасывающего шланга (3, 4) насадку для подсасываемого через неплотности воздуха, напр., для обеспечения лучшего скольжения по длинноворсовым коврам.

Предупреждение: Работа без мешка-пылесборника и фильтра защиты двигателя не допускается, так как это может привести к повреждению прибора!

Зарядка аккумулятора (Jetvac accu)

Аккумулятор, поставленный с пылесосом Jetvac accu, еще не полностью заряжен.

Перед первым вводом в эксплуатацию заряжайте аккумулятор минимум в течение 4 часов, чтобы быть уверенным, что его экплуатация возможна на полную мощность.

Процесс зарядки начинается сразу после того, как аккумулятор будет подключен к зарядному устройству. Среднее время зарядки разряженного аккумулятора с продолжительностью работы 45 мин. составляет прибл. 2,5 часа, с продолжительностью работы 90 мин. прибл. 5 часов.

[02] Поставьте прибор (2) на заднюю сторону и откройте крышку с нижней стороны, повернув фиксаторные вставки на 90°. А теперь снимите аккумулятор.

[03] Подключите штекер зарядного устройство к сетевой розетке. Вставьте аккумулятор (14) в зарядное устройство (13) и включите зарядное устройство (10).

Индикатор состояния зарядного устройства (Jetvac accu)

Красный	Низкий уровень заряда аккумулятора или аккумулятор не вставлен
Желтый	Аккумулятор нормально заряжается
Зеленый/желтый мигающий	Аккумулятор почти полностью заряжен
Зеленый	Аккумулятор полностью заряжен
Красный мигающий	Аккумулятор неисправный

Электроника распознает / обнаруживает короткое замыкание аккумулятора. При подключении аккумулятора с низким уровнем заряда (напряжение ниже 21 вольт) аккумулятор заряжается медленно до тех пор, пока он не превысит напряжение размером 21 вольт, затем происходит переключение на нормальный режим зарядки.

После полной зарядки аккумулятора выключите зарядное устройство и вытащите из розетки сетевой штекер. Затем извлеките аккумулятор из отсека.

Установка аккумулятора (Jetvac accu)

[04] Вставьте аккумулятор (14) в прибор так, чтобы желтый фиксатор вошел в канавку. Закройте крышку и закрепите ее, повернув фиксаторные вставки в исходное положение.

Совет: При включенном пылесосе Jetvac accu состояние заряда аккумулятора можно узнать на дисплее.

Начало / конец уборки

[06] Перед началом работ установите выключатель сети в положение "1".

Jetvac: Одним нажатием серой педали прибора (1, 2) устанавливается мощность всасывания 1, последующим нажатием педали (2x) устанавливается мощность всасывания 2 (полная мощность всасывания), третьим нажатием на педаль прибор выключается.
После завершения процесса отсасывания следует включить сетевой переключатель в положение „0“ и вытащить сетевой кабель из розетки.

Jetvac accu: Одним нажатием серой педали прибора (1, 2) устанавливается мощность всасывания 1, ещё одним нажатием на педаль прибор выключается.
После завершения процесса отсасывания следует включить сетевой переключатель в положение „0“ .

Замена фильтра защиты двигателя

Внимание: Выключите прибор и вытащите из розетки сетевой штекер, если хотите заменить фильтр защиты двигателя!

[08] Откройте крышку так, как это изображено на рисунке.

[10] Вытащите фильтр защиты двигателя (антрацит) (11) и удалите его надлежащим образом. Вставьте новый фильтр защиты двигателя (антрацит) (11) и закройте крышку.

Замена фильтра HEPA

Внимание: Выключите прибор и вытащите из розетки сетевой штекер, если хотите заменить фильтр защиты двигателя!

Приобретаемый дополнительно фильтр HEPA (=High Efficiency Particulate Air) может поглощать частицы пыли размером 0,3 микрометра.

[05] Откройте сначала, как показано на рисунке, поворотные фиксаторы. Откройте крышку. Вытащите фильтр HEPA (желтый) (10) и удалите его надлежащим образом. Вставьте новый фильтр HEPA (желтый) (10) и закройте крышку.

Ослабление тяги (Jetvac)

[12] Компенсация тяги предотвращает, чтобы кабель при механическом напряжении не вырвался из прибора Jetvac.
После замены кабеля новый кабель должен снова монтироваться в соответствии с рис.

Сервис, техобслуживание и уход

Пылесос Jetvac представляет собой высококачественный продукт, прошедший испытания на безопасность, которые проводились внутри завода и авторизированными специалистами.

172378_ANL_Jetvac-Jetvac_Accu_A5_RZ_VERSION_2019.indd 117 04.04.2019 11:42:15

Электрические и механические части подвергаются при длительном сроке службы износу и старению.

Для поддержания эксплуатационной готовности и безопасности рекомендуем минимум 1 раз в год сдавать прибор для проведения сервисного обслуживания.

Разрешается использовать только оригинальные (запасные) части компании VERMOP, иначе это может привести к потере безопасности и эксплуатационной готовности или к аннулированию права на гарантию.

Ремонт механических и электрических частей машины разрешается проводить только авторизированным компанией VERMOP сотрудникам и специалистам, которые ознакомлены со всеми соответствующими нормами безопасности.

Техобслуживание прибора является предпосылкой для безупречной работы и долгого срока службы.

По вопросам сервисного обслуживания обращайтесь в Ваш местный филиал компании VERMOP.

Транспортировка

Просьба обеспечить достаточную защиту прибора и его принадлежностей.

Удаление

После отбраковки прибор и его принадлежности должны сдаваться в сборные пункты по надлежащему удалению в соответствии с национальными нормами. Компания VERMOP может оказать Вам в этом помощь.

Во время проведения техобслуживания и ремонтных работ все загрязненные предметы, в которых больше невозможно достичь удовлетворительной степени очистки, должны подвергаться удалению. Такие предметы должны удаляться в герметических мешках в соответствии с действующими положениями по удалению подобных отходов.

Перед тем, как удалять весь прибор, следует вытащить из него аккумулятор и утилизировать его отдельно.

Неисправность

Неисправность	Возможная причина	Устранение неисправности
Прибор не работает	**Jetvac:** Кабель подсоединен технически неправильно	Проверить места подключений
	Jetvac accu: Аккумулятор разряжен	Зарядить аккумулятор
Плохая всасывающая мощность	Загрязнен фильтровый блок	Заменить фильтр
	Забит шланг или насадка	Удалить загрязнение
	Мешок-пылесборник полный	Заменить мешок-пылесборник
Jetvac accu: Аккумулятор не заряжается	Зарядное устройство аккумулятора не подключено	Соединить зарядное устройство с розеткой

172378_ANL_Jetvac-Jetvac_Accu_A5_RZ_VERSION_2019.indd 118 04.04.2019 11:42:16

Техническая информация (Jetvac)

Свойство	Jetvac
Потребление / ватт	900
макс. поток воздуха м³/час	98,28
Уровень шума дБ (A)	< 80
(Погрешность измерения дБ (A)	1,5)
Вес /кг	7,2
Поверхность фильтра HEPA / см²	2000
Поверхность фильтра защиты двигателя /см²	1700
Длина кабеля / м	15

Свойство	Jetvac
Номинальная мощность / вольт	230 (~)
макс. пониженное давление /кПа	21,1
Емкость мешка-пылесборника /л	3,5
Длина шланга /м	2
Класс защиты IP	20
Размер (дл. x шир. x выс.)/см	43 x 31 x 35,5

Техническая информация (Jetvac accu)

Свойство	Jetvac accu
Потребление / ватт	400
макс. поток воздуха м³/час	80
Уровень шума дБ (A)	63
(Погрешность измерения дБ (A)	1,5)
Вес /кг	9,8
Вес без аккумулятора /кг	7,2
Аккумулятор	Li-Ion
Продолжительность работы /мин.	45

Свойство	Jetvac accu
Поверхность фильтра защиты двигателя /см²	1700
Номинальная мощность / вольт	24 (=)
макс. пониженное давление /кПа	9,9
Всасывающая мощность в трубе /ватт	132
Емкость мешка-пылесборника /л	3,5
Длина шланга /м	2
Класс защиты IP	20
Размер (дл. x шир. x выс.)/см	43 x 31 x 35,5

172378_ANL_Jetvac-Jetvac_Accu_A5_RZ_VERSION_2019.indd 119 04.04.2019 11:42:16

Декларация о соответствии

Мы, компания,

VERMOP Salmon GmbH

Германия, 82205 Гильхинг,

заявляем настоящим,

что на основе концепирования и конструкции указанный ниже продукт соответствует в пущенном нами в оборот исполнении основополагающим, указанным в директиве ЕС требованиям безопасности и условиям по здравоохранению.

При несогласованном с нами изменении этого продукта настоящая декларация теряет свое действие.

Продукт:	**Пылесос**
Наименование:	**Jetvac**
Тип:	**Jetvac 230 в**

Соответствующие директивы

Продукт соответствует требованиям немецкого закона „О безопасности оборудования и продукции".

Примененные гармонизированные стандарты

Директива о безопасности машин и оборудования 2006/42/EC
с изменениями 2009/127/EC, а также нормы DIN EN 60335-1:2009-08
и DIN EN 60335-2-69:2010-0;
Директива по электромагнитной совместимости 2004/108/EG,
а также нормы DIN EN 61000-6-1:2007-10 и DIN EN 61000-6-3:2007-09

DIN EN 60312-1 (VDE 0705-312-1):2014-01

Благодаря внутризаводским мерам гарантируется, что продукты всегда соответствуют актуальным директивам ЕС и применяемым нормам.

Европейская директива об удалении электрического и электронного скрапа - рег. № DE 72469700

Dirk Salmon

Управляющий делами

VERMOP Salmon GmbH

172378_ANL_Jetvac-Jetvac_Accu_A5_RZ_VERSION_2019.indd 120 04.04.2019 11:42:16

Декларация о соответствии

Мы, компания,

VERMOP Salmon GmbH

Германия, 82205 Гильхинг,

заявляем настоящим,

что на основе концепирования и конструкции указанный ниже продукт соответствует в пущенном нами в оборот исполнении основополагающим, указанным в директиве ЕС требованиям безопасности и условиям по здравоохранению.

При несогласованном с нами изменении этого продукта настоящая декларация теряет свое действие.

Продукт:	**пылесос, зарядное устройство, аккумулятор**
Наименование:	**Jetvac accu**
Тип:	**Jetvac accu 24в**

Соответствующие директивы

Продукт соответствует требованиям немецкого закона „О безопасности оборудования и продукции".

Примененные гармонизированные стандарты

Директива о безопасности машин и оборудования 2006/42/EC
с изменениями 2009/127/EC, а также нормы DIN EN 60335-1:2009-08
и DIN EN 60335-2-69:2010-0;
Директива по электромагнитной совместимости 2004/108/EG,
а также нормы DIN EN 61000-6-1:2007-10 и DIN EN 61000-6-3:2007-09

Благодаря внутризаводским мерам гарантируется, что продукты всегда соответствуют актуальным директивам ЕС и применяемым нормам.

Европейская директива об удалении электрического и электронного скрапа - рег. № DE 72469700

Dirk Salmon

Управляющий делами

VERMOP Salmon GmbH

D
UK
F
I
ES
DK
PL
HU
NL
RU

172378_ANL_Jetvac-Jetvac_Accu_A5_RZ_VERSION_2019.indd 121 04.04.2019 11:42:16

VERMOP®

PROFESSIONAL CLEANING SYSTEMS

VERMOP Salmon GmbH
Zweigniederlassung Wertheim
Hafenstr. 16
97877 Wertheim
Tel. + 49 9342 878 - 0
Fax + 49 9342 878 - 173
info@vermop.de
www.vermop.de

VERMOP Österreich GmbH
Weißes Kreuz Straße 5
2103 Langenzersdorf / Wien
Tel. + 43 2244 339 99
Fax + 43 2244 339 99 - 4
info@vermop.at
www.vermop.at

VERMOP UK Ltd.
Unit 3, Moorfield Centre,
Moorfield Rd, Slyfield Ind. Est.,
Guildford GU1 1RA
Tel. + 44 1483 506162
Fax + 44 1483 506158
info@vermop.co.uk
www. vermop.co.uk

VERMOP France SARL
8, Allée de l'Alouette
93420 Villepinte / Paris
Tél + 33 1 48 63 81 87
Fax + 33 1 49 63 27 72
info@vermop.fr
www.vermop.fr

VERMOP Italia S.r.l.
a socio unico
Via Idiomi 3/19
20090 Assago / Milano
Tel. + 39 02 45 70 60 93
Fax + 39 02 45 70 37 87
info@vermop.it
www.vermop.it

VERMOP España, S.L.U.
c / Francesc Layret, 12 – 14,
Nave N° 31, Polígono Industrial,
Sant Ermengol
08630 Abrera / Barcelona
Tel. + 34 93 770 76 06
Fax + 34 93 770 76 08
info@vermop.es
www.vermop.es

VERMOP Danmark-ApS
Lautruphøj 1–3
2750 Ballerup / København
Tlf. + 45 64 43 36 22
Fax + 45 64 43 35 22
info@vermop.dk
www.vermop.dk

VERMOP Polska Sp. z o.o.
ul. Wojkowicka 8a
41-250 Czeladź
Tel. + 48 32 290 54 80
info@vermop.pl
www.vermop.pl

VERMOP Hungária Kft.
2045 Törökbálint DEPO I. épület
Postacím:
2046 Törökbálint Pf. 69. /
Budapest
Tel. + 36 23 511 740
info@vermop.hu
www.vermop.hu

VERMOP Salmon GmbH
Zweigniederlassung Wertheim
Hafenstr. 16
D - 97877 Wertheim / Frankfurt
Tel. + 49 9342 878 - 0
Fax + 49 9342 878 - 173
info@vermop.nl
www.vermop.nl

VERMOP Salmon GmbH
Zweigniederlassung Wertheim
Hafenstr. 16
D - 97877 Wertheim / Frankfurt
Tel. + 49 9342 878 - 0
Fax + 49 9342 878 - 173
russia@vermop.com
www.vermop.com

04 - 19-1

D / Technische und inhaltliche Änderungen vorbehalten. Keine Haftung für Irrtümer und Fehler. Gedruckt auf Papier aus nachhaltiger Holzwirtschaft.

UK / We reserve the right to make technical changes and changes in content. No liability shall be assumed for errors or omissions. Printed on paper from sustainable sources.

F / Sous réserve de modifications techniques et de contenu. Pas de responsabilité en cas de coquilles ou d'erreurs. Imprimé sur du papier issu de forêts gérées de manière durable.

I / Con riserva di modifiche tecniche e di contenuto. Si declina qualsiasi responsabilità per errori o inesattezze. Stampato su carta proveniente dalla produzione sostenibile del legno.

ES / Reservado el derecho a modificación. No asumimos responsabilidad por errores. Impreso en papel procedente de plantaciones forestales gestionadas de forma sostenible.

DK / Tekniske og indholdsmæssige ændringer forbeholdes. Vi hæfter ikke for fejl. Trykt på papir fra bæredygtigt skovbrug.

PL / Zmiany techniczne i merytoryczne zastrzeżone. Nie odpowiadamy za pomyłki i błędy. Wydrukowano na papierze z drewna pochodzącego z lasów objętych zrównoważoną gospodarką leśną.

HU / A műszaki és tartalmi változtatások joga fenntartva. A tévedésekért és a hibákért nem vállalunk felelősséget. Fenntartható erődgazdálkodásból származó papírra nyomtatva.

NL / Technische en inhoudelijke wijzigingen voorbehouden. Geen aansprakelijkheid voor vergissingen en fouten. Gedrukt op papier uit duurzame bosbouw.

RU / Мы оставляем за собой право на изменения технических характеристик и по содержанию, и не несем никакой ответственности за ошибки или опечатки. Отпечатано на экологичнойбумаге, изготовленной из возобновляемого леса.